WESTCAR s.r.l.

ROTOFLUID

Giunti Idrodinamici

INDICE

pag.

Principio di funzionamento e caratteristiche del giunto ROTOFLUID 5
Varianti di installazione: montaggio standard e montaggio rovesciato 6
Curve caratteristiche dei motori con e senza giunto idraulico 7
Giunti idrodinamici con camera di ritardo 8
Curve caratteristiche di avviamento 9
Versioni del giunto ROTOFLUID: ALFA e BETA 10
Versioni giunti ALFA per montaggio in linea e BETA per montaggio a sbalzo con puleggia 11
Diagramma di selezione giunti ROTOFLUID 12
Tabella di selezione giunti ROTOFLUID per motori elettrici UNEL MEC a 50 Hz e 60 Hz 13

TABELLE giunti ROTOFLUID ALFA

ROTOFLUID ALFA per alberi in millimetri K, SCF K, DCF K 14
ROTOFLUID ALFA per alberi in pollici KA, SCF KA, DCF KA 15
ROTOFLUID ALFA con perno flangiato K-S, SCF K-S, DCF K-S 16
ROTOFLUID ALFA con giunto elastico K, SCF K, DCF K con RNV/FRNV e AB 17
ROTOFLUID ALFA con giunto elastico e disco freno K, SCF K, DCF K con RNPAV/FRNPAV e ADB 18
ROTOFLUID ALFA con giunto elastico e fascia freno K, SCF K, DCF K con RND/FRND e AFF 19
ROTOFLUID ALFA con giunto a denti RE / REU WAG-G/GU, SCF WAG-G/GU, DCF WAG-G/GU 20
ROTOFLUID ALFA con fascia freno FPU / disco freno DPU WAG-GPU/GPUU, SCF WAG-GPU/GPUU, DCF WAG-GPU/GPUU 21
ROTOFLUID ALFA con giunto a dischi HBSX KLM-RH, KLM-L 22
ROTOFLUID ALFA con fascia freno FFL / disco freno DFL KLM-LF/LLF, SCF KLM-LF/LLF, DCF KLM-LF/LLF 23
ROTOFLUID ALFA per montaggio rovesciato NY-FB, NY-SCF-FB, NY DCF-FB 24
ROTOFLUID ALFA con campana CKS 25

TABELLE giunti ROTOFLUID BETA

ROTOFLUID BETA con e senza camere di ritardo J, X, Z - SCF J, X, Z - DCF J, X, Z 26

COMPLEMENTI

Tabella fori e cave per alberi dei giunti idraulici 27
Tappi di protezione 28
Dispositivo di sicurezza ET per tappi termo-espansibili TE 29
Dispositivo per controllo giri e temperatura senza contatto T09 e tappo PM 30
Dispositivo per controllo sovraccarico SCD 31
Dispositivo a infrarossi ITC per controllo temperatura 32
Dispositivi VE, SE per smontaggio del giunto ROTOFLUID dal motore 33
Momento di inerzia giunti ROTOFLUID 34
Istruzioni per riempimento e sostituzione olio nel giunto ROTOFLUID 35
Versioni speciali dei giunti ROTOFLUID 36
Campi di applicazione 37
Scheda tecnica per selezione giunto 38

ELENCO FOGLI TECNICI

		pag.
10-002* IT	Tabella di selezione giunti ROTOFLUID per motori elettrici UNEL MEC a 50 Hz e 60 Hz	13
10-019* IT	Tabella fori e cave per alberi dei giunti idraulici	27
10-035* IT	Momento di inerzia giunti ROTOFLUID	34
10-037* IT	Principio di funzionamento e caratteristiche del giunto ROTOFLUID	5
10-038* IT	Varianti di installazione: montaggio standard e montaggio rovesciato	6
10-052* IT	Campi di applicazione	37
10-057* IT	Versioni giunti ALFA per montaggio in linea e BETA per montaggio a sbalzo con puleggia	11
10-059* IT	Scheda tecnica per selezione giunto	38
10-061* IT	Curve caratteristiche dei motori con e senza giunto idraulico	7
10-080* IT	Curve caratteristiche di avviamento	9
10-100* IT	Diagramma di selezione giunti ROTOFLUID	12
10-141* IT	Giunti idrodinamici con camera di ritardo	8
10-180* IT	Versioni del giunto ROTOFLUID: ALFA e BETA	10
10-190* IT	Istruzioni per sostituzione/variazione della quantità di olio	35
10-195* IT	Versioni speciali dei giunti ROTOFLUID	36
45-015* IT	ROTOFLUID ALFA per alberi in millimetri K, SCF K, DCF K	14
45-017* IT	ROTOFLUID ALFA per alberi in pollici KA, SCF KA, DCF KA	15
45-020* IT	ROTOFLUID ALFA con perno flangiato K-S, SCF K-S, DCF K-S	16
45-090* IT	ROTOFLUID ALFA con giunto elastico K, SCF K, DCF K con RNV/FRNV e AB	17
45-091* IT	ROTOFLUID ALFA con elemento elastico e disco freno K, SCF K, DCF K con RNPAV/FRNPAV e ADB	18
45-093* IT	ROTOFLUID ALFA con elemento elastico e fascia freno K, SCF K, DCF K con RND/FRND e AFF	19
45-113* IT	ROTOFLUID ALFA con giunto a denti RE / REU WAG-G/GU, SCF WAG-G/GU, DCF WAG-G/GU	20
45-120* IT	ROTOFLUID ALFA con fascia freno FPU / disco freno DPU WAG-GPU/GPUU, SCF WAG-GPU/GPUU, DCF WAG-GP	21
45-215* IT	ROTOFLUID BETA con e senza camere di ritardo J, X, Z - SCF J, X, Z - DCF J, X, Z	26
45-281* IT	ROTOFLUID ALFA con campana CKS	25
45-300V IT	ROTOFLUID ALFA con giunto a dischi HBSX KLM-RH, KLM-L	22
45-305* IT	ROTOFLUID ALFA con fascia freno FFL / disco freno DFL KLM-LF/LLF, SCF KLM-LF/LLF, DCF KLM-LF/LLF	23
45-400* IT	ROTOFLUID ALFA per montaggio rovesciato NY-FB, NY-SCF-FB, NY DCF-FB	24
80-004* IT	Dispositivo di sicurezza ET per tappi termo-espansibili TE	29
80-022* IT	Dispositivo per controllo sovraccarico SCD	31
80-035* IT	Tappi di protezione	28
80-062* IT	Dispositivo per controllo giri e temperatura senza contatto T09 e tappo PM	30
80-065* IT	Dispositivo a infrarossi ITC per controllo temperatura	32
90-005* IT	Dispositivi VE, SE per smontaggio del giunto ROTOFLUID dal motore	33

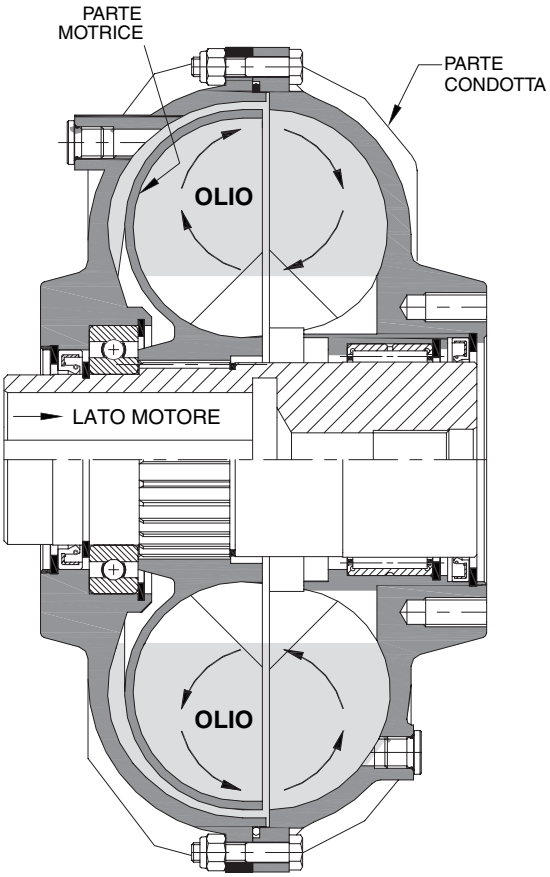

Il giunto ROTOFLUID è un giunto idrodinamico realizzato per garantire alla trasmissione massima sicurezza di buon funzionamento e durata, trova la sua collocazione tra il motore (parte motrice) e la macchina (parte condotta).
Il giunto idrodinamico ROTOFLUID è essenzialmente costituito da due giranti, palettate radialmente e contrapposte tra loro, l'una collegata all'albero motore e l'altra alla macchina condotta.
La parte motrice agisce come una pompa centrifuga, l'olio passa dalla palettatura motrice a quella condotta che, funzionando come una turbina, trascina la macchina.
L'olio con il quale il giunto idrodinamico è riempito, serve a trasmettere la coppia ed a lubrificare le parti in movimento.
Il giunto idrodinamico rappresenta il mezzo più semplice ed economico per realizzare una trasmissione perfettamente elastica, in quanto elimina ogni forma di connessione meccanica tra i due elementi, motore e macchina.
Non essendoci alcuna connessione meccanica tra i due elementi, non vi è praticamente usura.
Le perdite subite dal vettore fluido per attrito (olio), si traducono in una perdita di potenza raffigurabile nello scorrimento che è espresso dalla formula:

$$S\% = \frac{n_m - n_u}{n_m} x100$$

dove:
n_m = velocità motore g/1'
n_u = velocità uscita dal giunto idraulico g/1'
La perfetta elasticità di questa trasmissione idrodinamica permette di risolvere quasi tutti i problemi relativi alla spunto dei motori elettrici e delle macchine ad essi collegati.

VANTAGGI DEL GIUNTO IDRODINAMICO

- facilitare l'avviamento accelerando gradualmente la macchina operatrice
- adeguare automaticamente la velocità del carico alla velocità di sincronismo di due o più motori
- proteggere gli organi della trasmissione da sovraccarichi
- assorbire le vibrazioni torsionali
- limitare la coppia trasmessa a valori prestabiliti
- consentire l'impiego di motori elettrici in corto circuito, facendo a meno di avviatori stella-triangolo e di motori ad anelli con reostato
- possibilità di bilanciamento in comandi a più testate.

VANTAGGI DEL GIUNTO IDRODINAMICO ROTOFLUID

- vasta gamma di accessori
- interscambiabilità degli accessori sulla cellula base
- dimensionamento del sistema albero – puleggia alle reali esigenze della trasmissione
- tutti i giunti con trasmissione a cinghia sono equipaggiati con cuscinetti a rulli per garantire un carico radiale superiore agli standard
- tutti i giunti per montaggio in linea sono equipaggiati con adeguato giunto elastico, con il notevole vantaggio di poter sostituire la parte elastica sfilandola dal giunto, senza rimuovere né il motore né la macchina condotta.

MONTAGGIO STANDARD

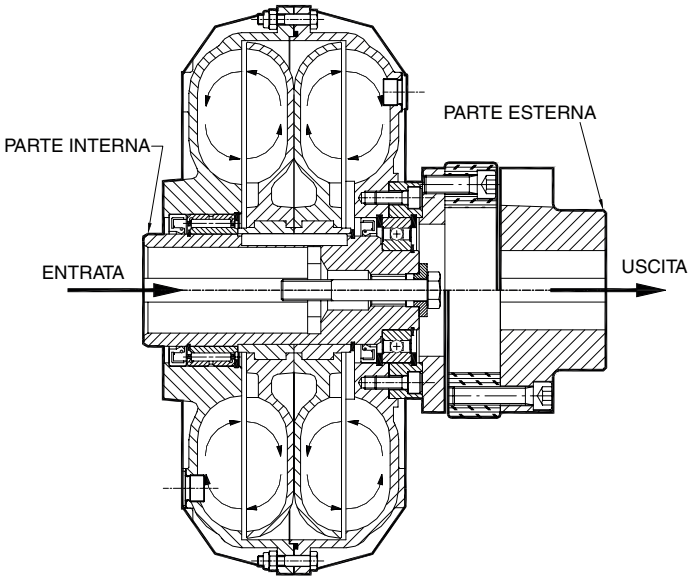

MONTAGGIO ROVESCIATO

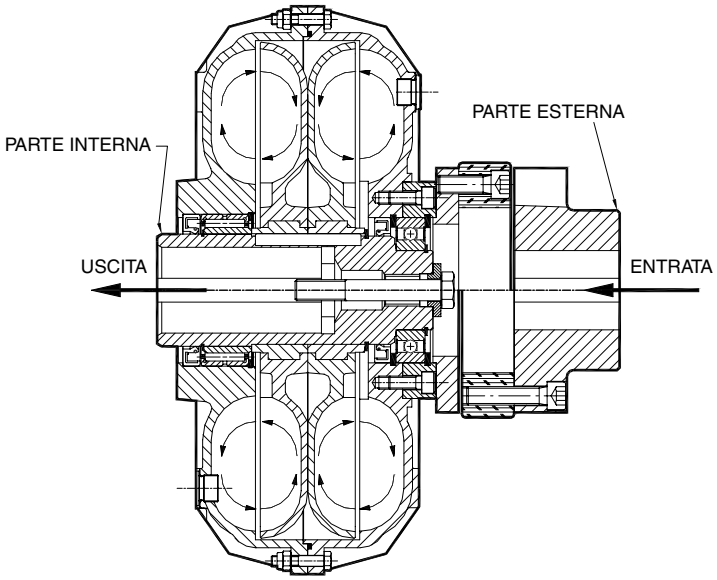

VANTAGGI MONTAGGIO STANDARD

Nel montaggio STANDARD la parte interna è solidale all'albero del motore.

Questo tipo di montaggio è comune sia per i giunti con puleggia sia per quelli in linea e presenta i seguenti vantaggi:

- unificazione dei fori conformi agli alberi dei motori UNEL MEC
- in fase di avviamento la bassa inerzia della parte interna del giunto grava meno sul motore il quale raggiunge la velocità di regime con ridotto assorbimento di corrente
- nelle applicazioni in linea, dove è richiesta l'installazione di un disco/fascia freno, questi vengono calettati direttamente sull'albero del riduttore senza aumentare gli ingombri assiali del giunto
- nei giunti equipaggiati di camera di ritardo, l'avviamento è più graduale poiché l'olio che si trova nella camera di ritardo viene centrifugato nella camera di lavoro man mano che la stessa aumenta di giri
- il giunto elastico viene meno sollecitato poiché riceve il moto dal giunto idraulico e non direttamente dal motore.

VANTAGGI DEL MONTAGGIO ROVESCIATO

Nel montaggio ROVESCIATO il giunto viene montato con la parte esterna calettata al motore.

Questo tipo di montaggio è sempre possibile quando il giunto è montato tra motore e riduttore. Per i giunti con puleggia occorre montare il giunto sull'albero condotto e tenere conto del rapporto tra puleggia motrice e puleggia condotta. In questi casi è opportuno consultare i tecnici WESTCAR per una corretta selezione.

Questo tipo di montaggio presenta i seguenti importanti vantaggi:

- maggiore dissipazione del calore, soprattutto durante la fase di avviamento, raccomandato nei casi di avviamenti frequenti o molto lunghi
- è facilitato il controllo e la regolazione del livello d'olio nel giunto potendo ruotare la parte esterna senza dover muovere la macchina
- IMPORTANTE! nei casi in cui il giunto è equipaggiato del TAPPO TERMO ESPANSIBILE, il suo funzionamento è garantito anche quando si verifica l'arresto della macchina con motore in rotazione.

In assenza di richiesta specifica, il giunto verrà fornito in configurazione: montaggio STANDARD.

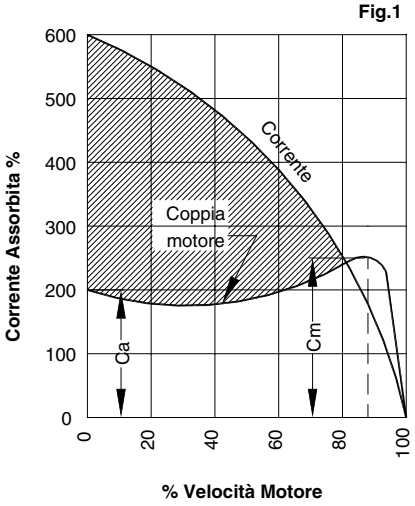

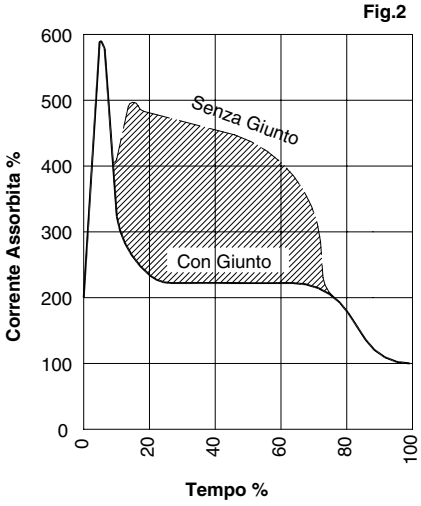

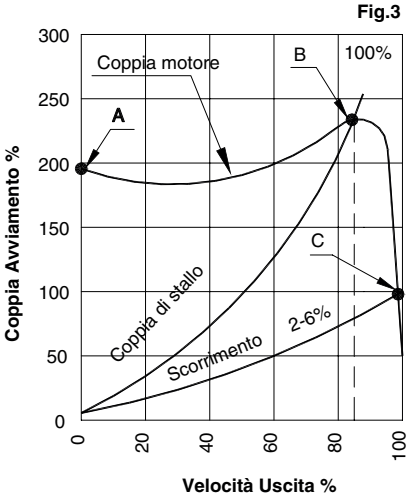

AVVIAMENTO SENZA GIUNTO IDRODINAMICO

La **Fig.1** rappresenta il tipico avviamento di un motore elettrico direttamente collegato al carico, la parte barrata rappresenta l'energia utilizzata per portare contemporaneamente sia il motore che il carico alla velocità di regime.

Possiamo osservare che l'avviamento diretto presenta i seguenti svantaggi:

- la differenza tra coppia all'avviamento (Ca) e quella richiesta dal carico (Cm) è molto bassa, la massima coppia è disponibile tra l'80%-85% della velocità di regime
- la corrente assorbita in fase di avviamento può raggiungere un valore pari a 6 volte la corrente nominale, causando sovraccarichi sulla linea elettrica, aumentando costi di gestione, limitando il numero di avviamenti orari e riducendo la vita del motore
- difficoltà di realizzazione nelle applicazioni con avviamenti che richiedono una elevata coppia di avviamento.

AVVIAMENTO CON GIUNTO IDRODINAMICO ROTOFLUID

La **Fig.2** mette a confronto la corrente assorbita dal motore elettrico in avviamento con e senza giunto idrodinamico.
La prima curva "Senza Giunto" rappresenta un avviamento con collegamento diretto al carico in corto circuito. La seconda curva "Con Giunto" rappresenta lo stesso avviamento con interposto il giunto idrodinamico. La parte barrata rappresenta la differenza di energia utilizzata per lo stesso avviamento con e senza giunto idrodinamico.
Nella prima curva "Senza Giunto" la corrente raggiunge un picco di circa sei volte la nominale e persiste con valori alti fino al raggiungimento della velocità nominale motore.
Nella seconda curva "Con Giunto" il picco di corrente rimane alto solo per pochi secondi (energia necessaria per accelerare solo il rotore del motore) e scende a valori accettabili per il tempo necessario a portare la macchina a regime.
Quando tra motore elettrico e macchina comandata è interposto il giunto idrodinamico ROTOFLUID, il motore può partire in corto circuito.

CURVE CARATTERISTICHE DI AVVIAMENTO CON GIUNTO IDRODINAMICO

La **Fig.3** mostra la curva della coppia caratteristica di un motore elettrico, la curva di stallo del giunto idraulico e la curva dello scorrimento alla velocità a regime.
Il giunto idrodinamico permette al motore di raggiungere in pochi secondi la velocità dell'80%-85%, (passaggio dal punto A al punto B) dove incontra la curva di stallo del giunto (scorrimento=100%), punto in cui il motore eroga la sua coppia massima.
Il punto C è il punto di funzionamento del giunto idrodinamico dopo aver portato la macchina alla sua velocità di regime.

L'utilizzo del giunto idrodinamico con camera di ritardo, permette di limitare la coppia massima trasmessa durante la fase d'avviamento, senza pregiudicare lo scorrimento in funzionamento a regime.

Questa soluzione consente al motore di raggiungere la velocità nominale senza incontrare la coppia resistente del carico.

La camera di ritardo costituisce un serbatoio supplementare per l'olio così da ridurne la quantità contenuta nel circuito di lavoro (vedi **Fig.1**).

Il serbatoio è in comunicazione con il circuito di lavoro attraverso ugelli calibrati sostituibili in base al tipo di avviamento richiesto (vedi **Fig.2**).

La variazione dei fori degli ugelli calibrati fa variare il tempo di passaggio dell'olio nel circuito di lavoro, allungando o diminuendo il tempo di avviamento della macchina condotta.

Quando tutto l'olio defluisce dal serbatoio nel circuito di lavoro il giunto idrodinamico raggiunge la velocità nominale trasferendo dal motore la coppia richiesta con il minimo scorrimento (vedi **Fig.3**).

I giunti idrodinamici possono essere equipaggiati con camera di ritardo singola **SCF** o doppia **DCF.**

Con la camera di ritardo singola **SCF** la limitazione di coppia Ca/Cn varia dal 180% al 150% variando la quantità di olio nel giunto.

Con la camera di ritardo doppia **DCF** la limitazione di coppia Ca/Cn varia dal 150% al 120% variando la quantità di olio nel giunto.

I vantaggi delle camere di ritardo si evidenziano al crescere della potenza da trasmettere.

La camera di ritardo **SCF** e **DCF** sono disponibili dalla grandezza 30 alla grandezza 95P.

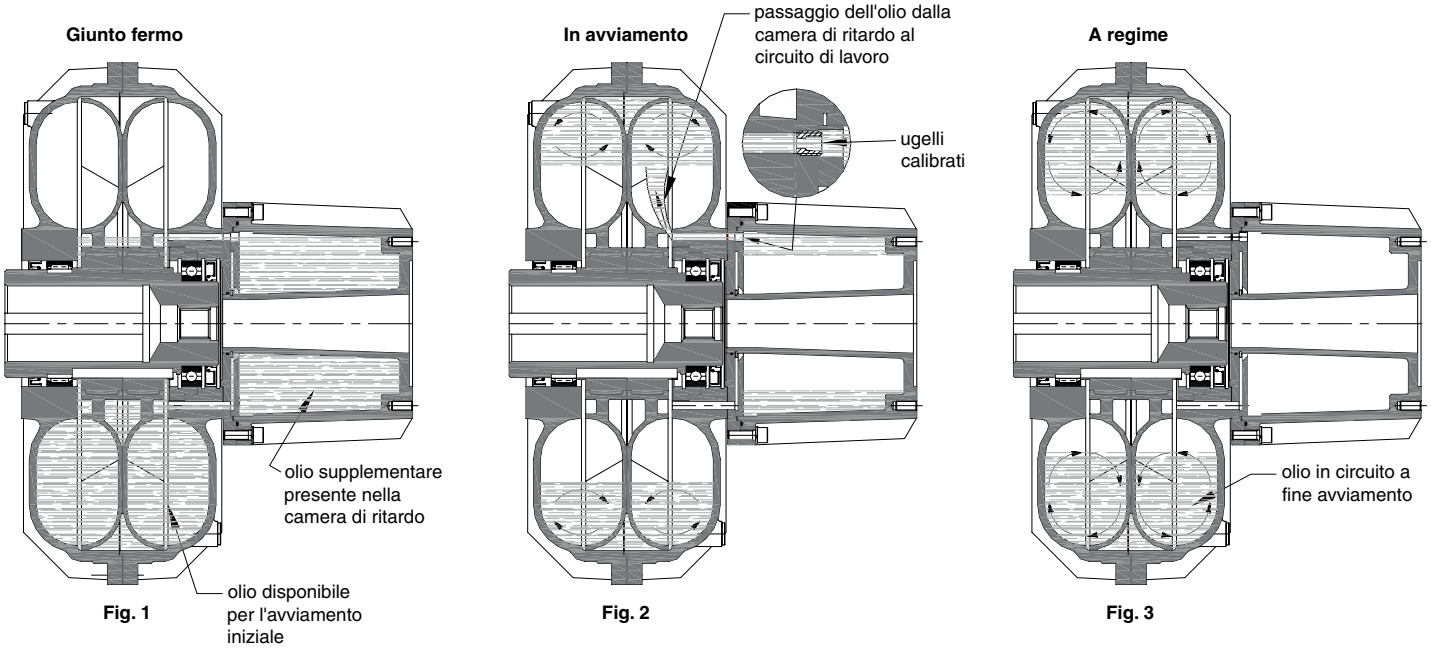

Fig. 1 Fig. 2 Fig. 3

VANTAGGI

- Assorbimenti di corrente limitati anche con notevoli inerzia del carico
- Possibilità di regolare il tempo di avviamento variando la quantità d'olio nel giunto
- Limitazione della coppia d'avviamento a valori prestabiliti
- Limitazione della corrente assorbita in fase di avviamento
- Maggior durata della vita del motore e degli organi della trasmissione
- Maggior numero di avviamenti / ora.

Le particolarità dei giunti **ROTOFLUID** con camera di ritardo semplice **SCF** e doppia **DCF**, appare più evidente confrontando le curve di avviamento sotto riportate.

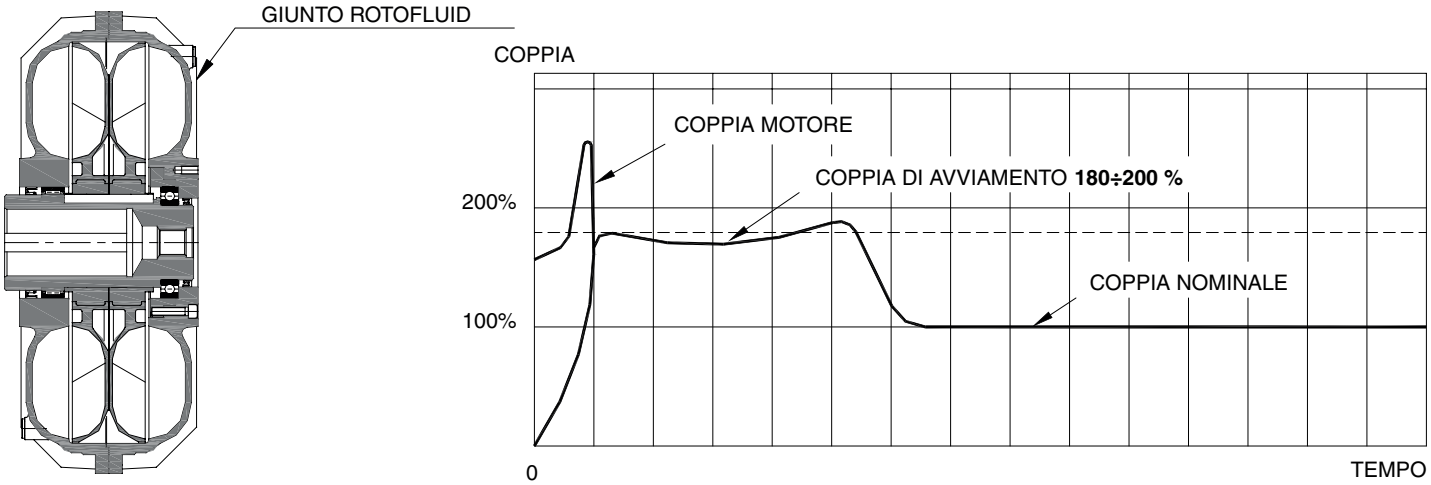

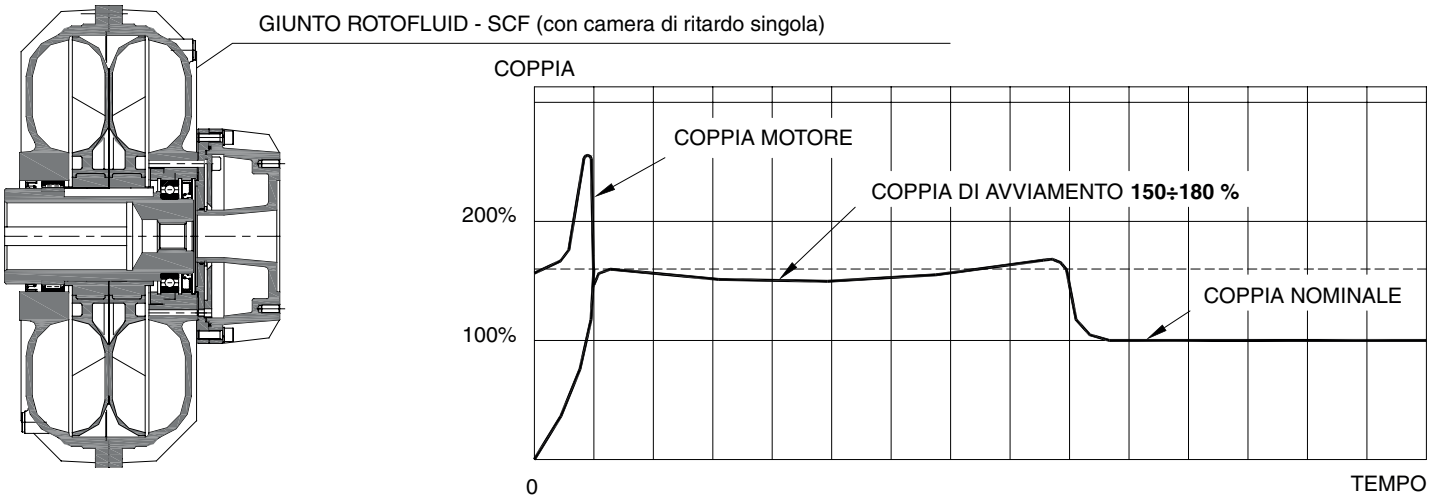

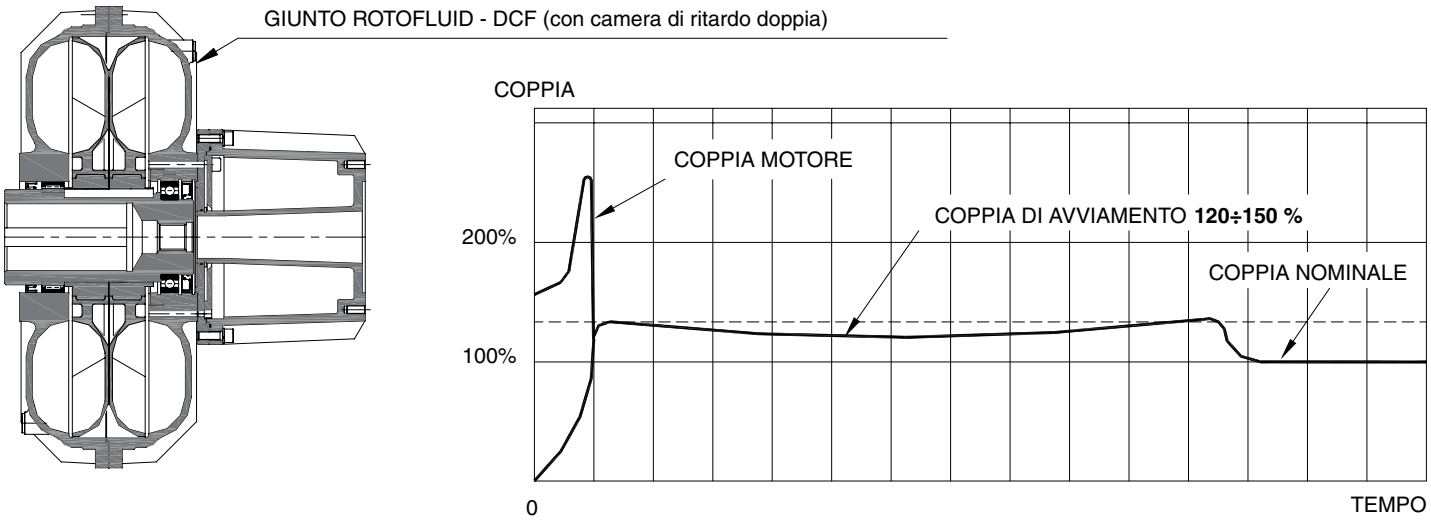

GIUNTO ROTOFLUID ALFA

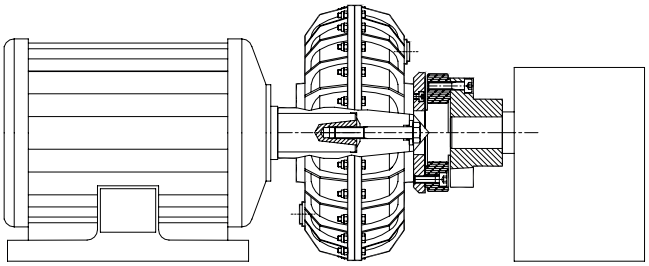

I GIUNTI ROTOFLUID **ALFA** sono adatti al montaggio in linea tra parte motrice e parte condotta.

WESTCAR è in grado di fornire molteplici soluzioni per il montaggio della trasmissione.

GIUNTO ROTOFLUID BETA

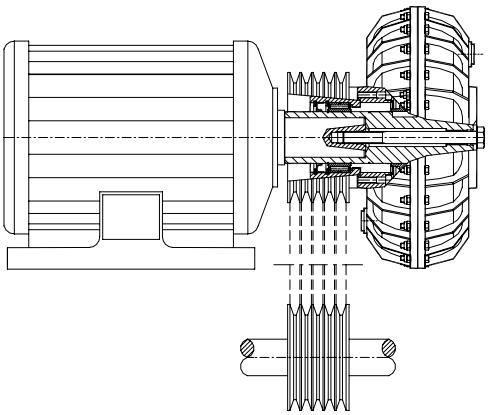

I GIUNTI ROTOFLUID **BETA** sono progettati per trasmissioni con puleggia tra parte motrice e parte condotta.

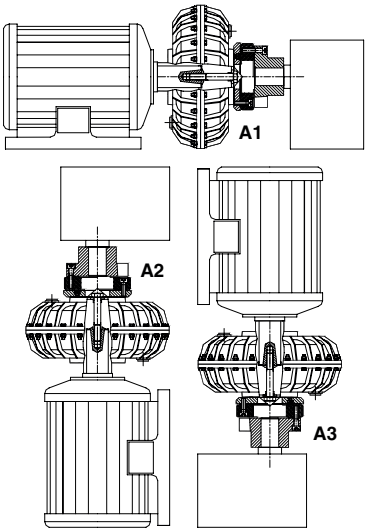

ESEMPI DI INSTALLAZIONE

I giunti ROTOFLUID **ALFA** e **BETA** possono essere posizionati con asse orizzontale o verticale

Nel caso di installazione es. A2 - A3 - B2 e B3 contattare WESTCAR.

I giunti **ALFA** e **BETA** sono forniti con tirante di testa.

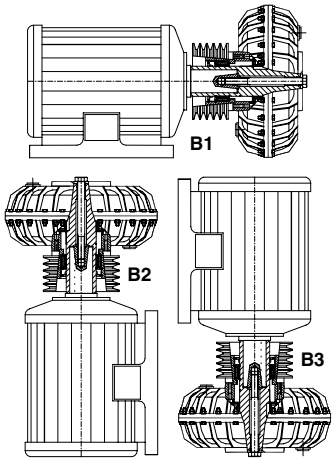

ATTENZIONE
MONTAGGIO CORRETTO DEL GIUNTO CON CAMERA DI RITARDO

ASSE ORIZZONTALE

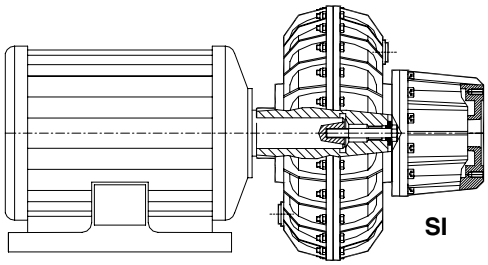

ASSE VERTICALE CON CAMERA DI RITARDO IN BASSO

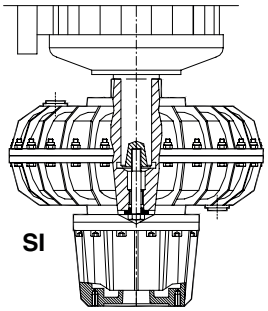

ASSE VERTICALE CON CAMERA DI RITARDO IN ALTO

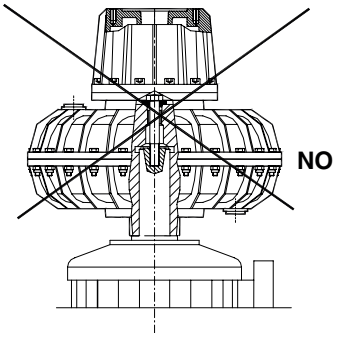

VERSIONI GIUNTI ALFA E BETA

ROTOFLUID ALFA senza accessori

K

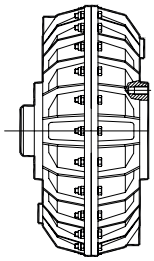

PAG. 14

K SCF

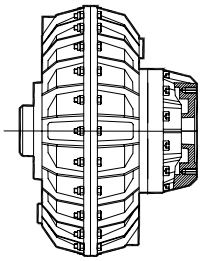

PAG. 14

K DCF

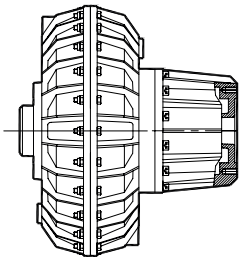

PAG. 14

ROTOFLUID ALFA K-S

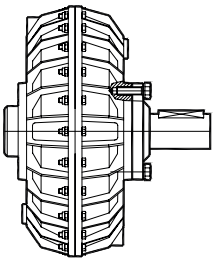

PAG. 16

ROTOFLUID ALFA CKS

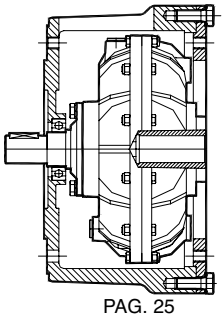

PAG. 25

ROTOFLUID ALFA K
con giunto elastico
K-RNV
K-AB

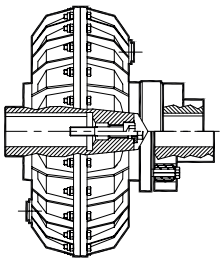

PAG. 17

ROTOFLUID ALFA K
con giunto elastico e Disco Freno

K

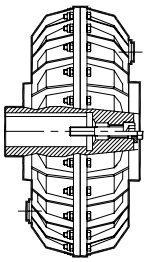

RNPAV
da 20 a 75P

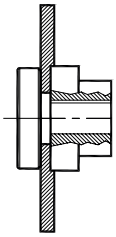

ADB
da 80P a 120P

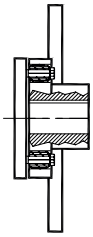

PAG. 18

ROTOFLUID ALFA K
con giunto elastico e Fascia Freno

K

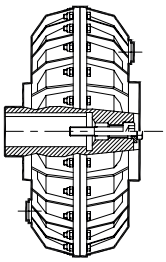

RND
da 20 a 75P

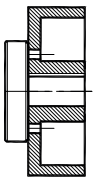

AFF
da 80P a 120P

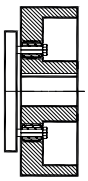

PAG. 19

ALFA WAG-G

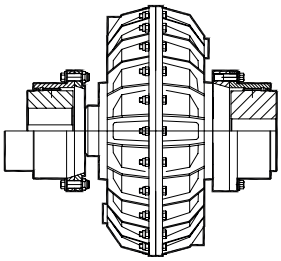

PAG. 20

ALFA WAG-GU

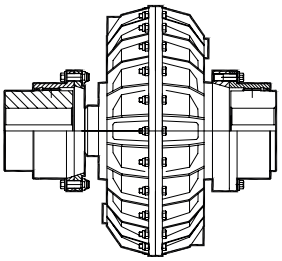

PAG. 20

ALFA WAG-GPU

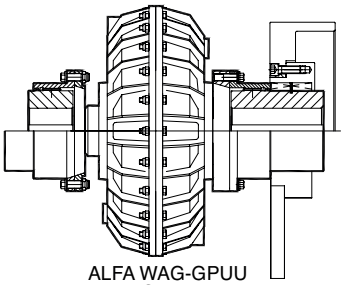

ALFA WAG-GPUU
PAG. 21

FPU

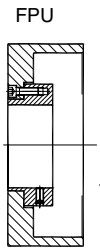

DPU

ALFA KLM-RH

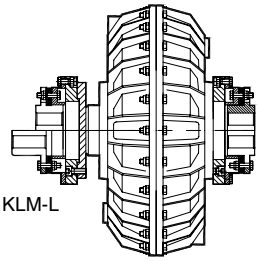

KLM-L

PAG. 22

ALFA KLM-L

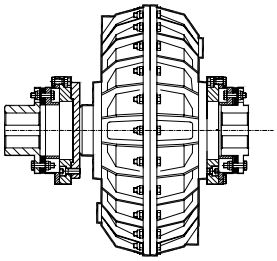

PAG. 22

ALFA KLM-LF

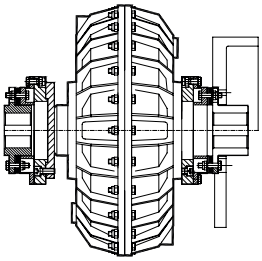

PAG. 23

ALFA KLM-LLF

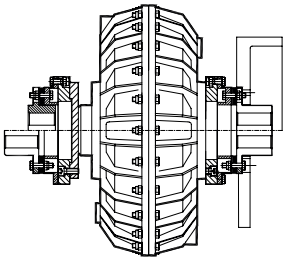

PAG. 23

FFL

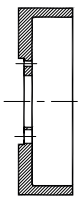

DFL

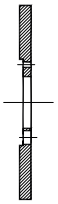

ALFA NY-FB

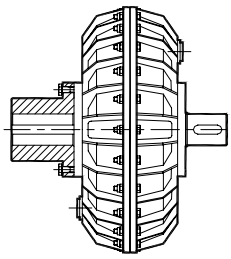

PAG. 24

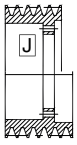

BETA J

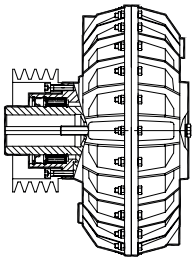

PAG. 26

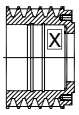

BETA X

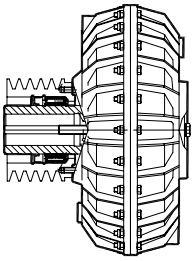

PAG. 26

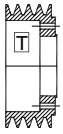

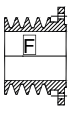

BETA Z

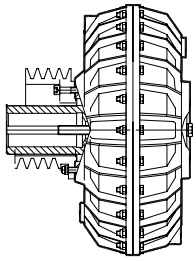

PAG. 26

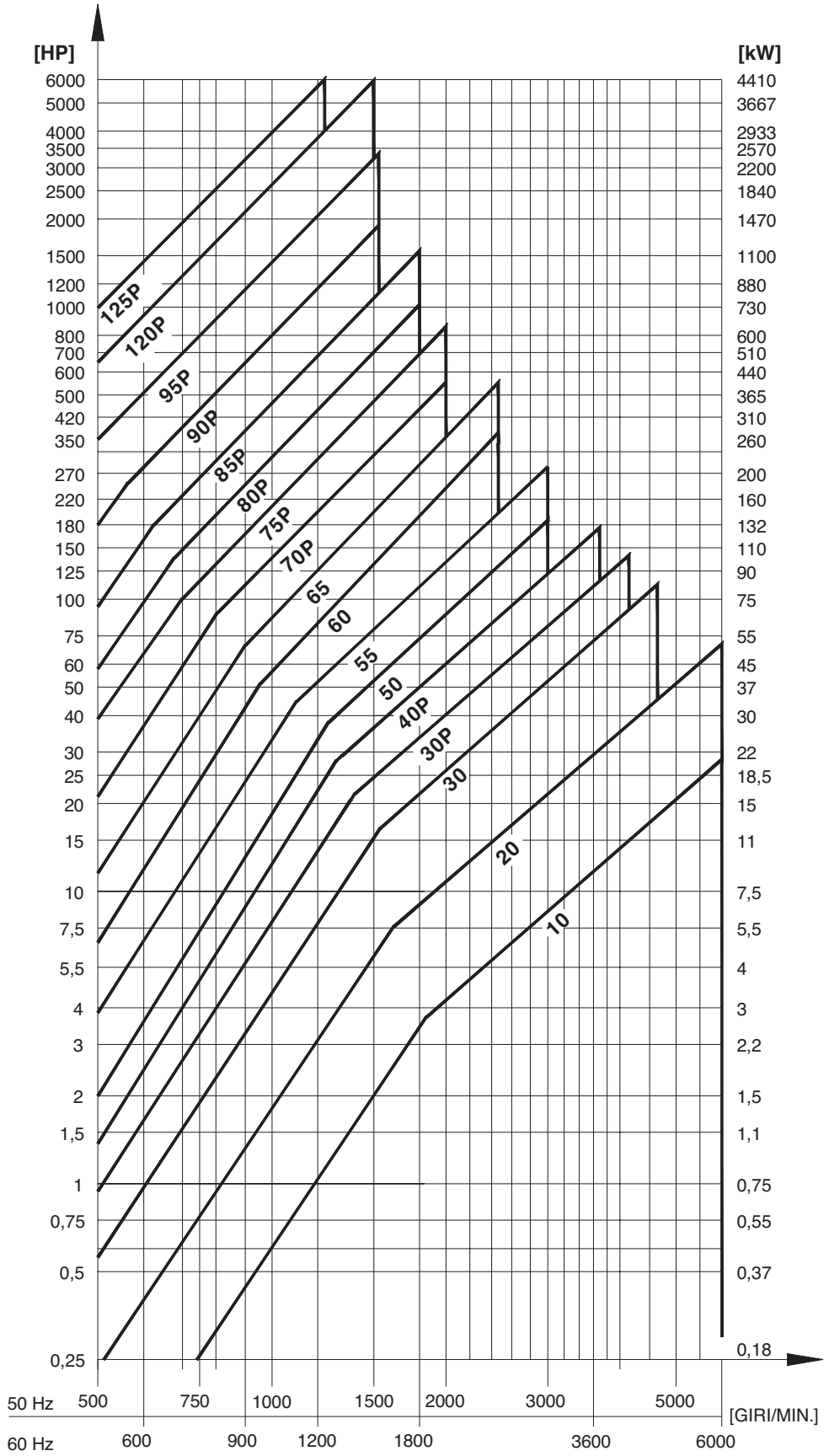

Effettuare la scelta del giunto sulla base della potenza e della velocità in entrata
Le curve del diagramma indicano le potenze e le velocità limite dei giunti
In caso di selezione sulla curva limite del giunto si consiglia di contattare WESTCAR.

TABELLA DI SELEZIONE GIUNTI ROTOFLUID PER MOTORI ELETTRICI UNEL MEC A 50HzE60Hz

MOTORI ELETTRICI UNIFICATI		N° giri motore 50 Hz											
		8 poli 750 Giri/1'			6 poli 1000 Giri/1'			4 poli 1500 Giri/1'			2 poli 3000 Giri/1'		
TIPO	Ø Albero	kW	HP	Giunto	kW	HP	Giunto	kW	HP	Giunto	kW	HP	Giunto
71	14	-	-	-	0,25	0,33	10	0,25	0,33	10	0,37	0,5	10
								0,37	0,5		0,55	0,75	
80	19	-	-	-	0,37	0,5		0,55	0,75		0,75	1	
					0,55	0,75	20	0,75	1		1,1	1,5	
90S	24	-	-	-	0,75	1		1,1	1,5		1,5	2	
90L	24	0,55	0,75	20	1,1	1,5		1,5	2		2,2	3	
100L	28	1,1	1,5	30	1,5	2	30	2,2	3	20	3	4	
								3	4				
112M	28	1,5	2	30P	2,2	3		4	5,5		4	5,5	
132	38	-	-		3	4	30P	5,5	7,5	30	5,5	7,5	20
											7,5	10	
132M	38	3	4	40P	4	5,5		7,5	10		-	-	
					5,5	7,5	40P						
160M	42	4	5,5	50	7,5	10		11	15	30P	11	15	
											15	20	30
160L	42	7,5	10	55	11	15	50	15	20		18,5	25	
180M	48	-	-		-	-		18,5	25	40P	22	30	
180L	48	11	15	60	15	20	55	22	30		-	-	
200L	55	15	20		18,5	25		30	40	50	30	40	
					22	30					37	50	30P
225S	60	18,5	25	65	-	-		37	50		-	-	
225M	55 60	- 22	- 30		- 30	- 40	60	- 45	- 60	55	45 -	60 -	
250M	60 65	- 30	- 40		- 37	- 50	65	- 55	- 75		55 -	75 -	40P
280S	65 75	- 37	- 50	70P	- 45	- 60		- 75	- 100	60	75 -	100 -	50
280M	65 75	- 45	- 60		- 55	- 75	70P	- 90	- 125		90 -	125 -	
315S	65 80	- 55	- 75	75P	- 75	- 100		- 110	- 150	65	110 -	150 -	
315M	65	-	-		-	-		-	-		132	180	
		-	-		-	-		-	-		160	220	55
	80	75	100		90	125	75P	132	180		-	-	-
		90	125	80P	110	150		160	220	70P	-	-	
		110	150		132	180		200	270		-	-	
355S	80	-	-		-	-	80P	-	-	75P	-	-	
	100	132	180	85P	160	220		250	340		-	-	
355M	80	-	-	85P	-	-	85P	-	-		-	-	
	100	160	220		200	270		315	430		-	-	
		200	270	90P	250	340							
MOTORI ELETTRICI NON UNIFICATI Per potenze max. trasmissibili		330	450	90P	370	500	85P	510	700	80P			
		600	800	95P	600	800	90P	810	1100	85P			
		800	1100	120P	1000	1360	95P	1300	1740	90P			
		1000	1360	125P	2000	2720	120P	2300	3100	95P			
					3300	4500	125P	3850	5250	120P			

N° giri motore 60 Hz					
6 poli 1200 Giri/1'			4 poli 1800 Giri/1'		
kW	HP	Giunto	kW	HP	Giunto
0,25	0,33	10	0,25	0,35	10
			0,37	0,5	
0,37	0,5		0,55	0,75	
0,55	0,75		0,75	1	
0,75	1		1,1	1,5	
1,1	1,5	20	1,5	2	
1,5	2		2,2	3	
			3	4	20
2,2	3		4	5,5	
3	4	30	5,5	7,5	
4	5,5		7,5	10	30
5,5	7,5	30P			
7,5	10		11	15	
11	15	40P	15	20	
-	-		18,5	25	30P
15	20		22	30	
18,5	25	50	30	40	40P
22	30				
-	-		37	50	50
- 30	. 40	55	- 45	- 60	
- 37	- 50	60	- 55	- 75	55
- 45	- 60		- 75	- 100	
- 55	- 75		- 90	- 125	60
- 75	- 100	65	- 110	- 150	
-	-		-	-	
-	-		-	-	
90	125	70P	132	180	65
110	150		160	220	
132	180		200	270	70P
-	-	75P	-	-	
160	220		250	340	
-	-		-	-	-
200	270		315	430	75P
250	340	80P			
310	420	80P	440	600	75P
440	600	85P	700	950	80P
800	1100	90P	1000	1360	85P
1380	1880	95P			
2580	3500	120P			
4200	5710	125P			

- *Giunti a 3000 giri fornibili in esecuzione speciale.*

GIUNTO ROTOFLUID ALFA K, SCF K, DCF K PER ALBERI METRICI

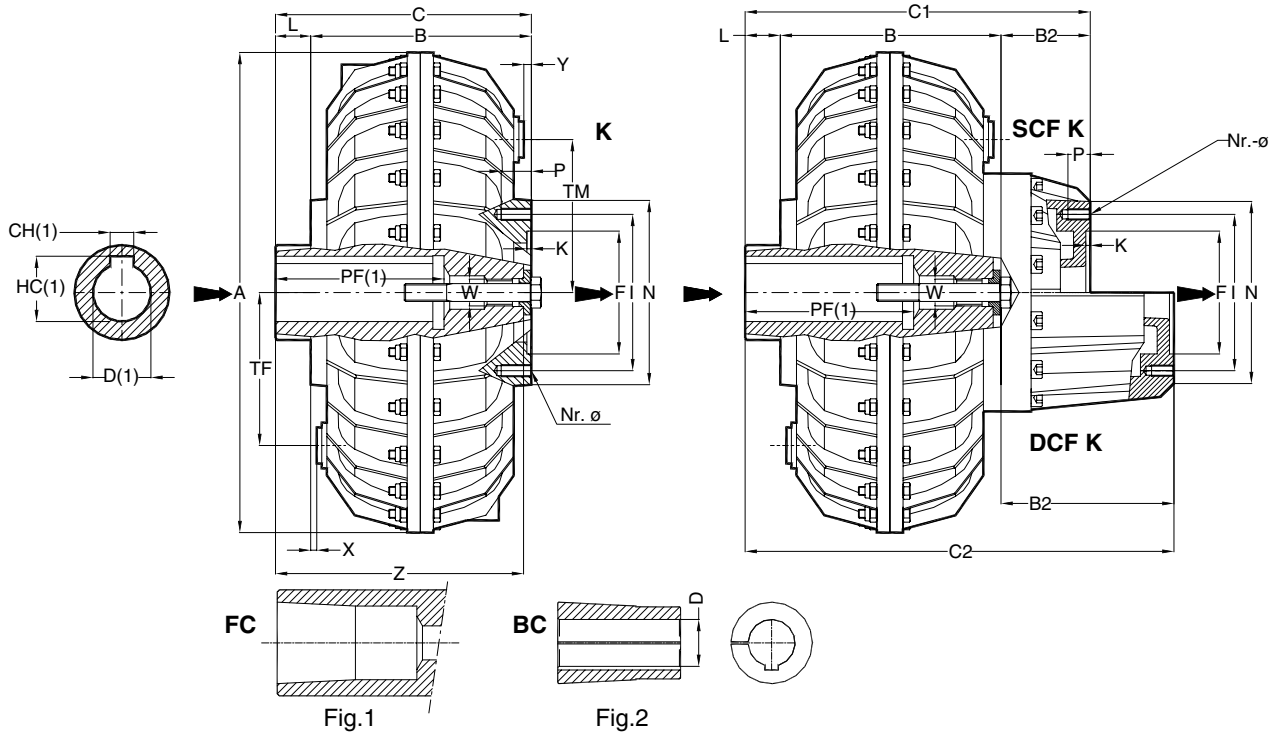

Fig.1 Fig.2

NOTE: (1) per dimensioni foro e cave vedere foglio 10-019E / (2) le frecce ➡ indicano entrata e uscita del moto

ROTOFLUID GRANDEZZA	Dimensioni in mm														K				SCF K					DCF K				
																mm		kg*		mm			kg*		mm			kg*
	Foro D	A	B	K	I	L	N	Nr.-ø	P	TF TM	W	X	Y	Z	Tipo	C	F^{H7}	Peso	Tipo	B2	C1	F^{H7}	Peso	Tipo	B2	C2	F^{H7}	Peso
10	**19-24**	193	88	4	60	10	75	6-M6	12	66	M10	0,5	0	94	**K1**	98	47	4	**--**	--	--	--	--	**--**	--	--	--	--
20	**24-28**	230	115		78		94	6-M8	16	80	M14	2	7	120	**K1**	125	62	6	**--**	--	--	--	--	**--**	--	--	--	--
30	**□FC**	290	150		100	12	114	8-M8		110	M24	9	9	157,5	**K2**	162	72	13,2	**K2**	55	217	72	15,6	**K2**	95	257	72	16,2
30P	**□FC**	327								130		6	6		**K2**			21	**K2**				23,4	**K2**				24
40P	**□FC**	338	183		125	15	145	8-M10	22			29	16	194	**K2**	198	90	22	**K2**	58	256	90	25,7	**K2**	130	328	90	27,2
50	**□FC**	430	154	4,5	140	25	165			150		6	20	176,5	**K2**	179	110	30	**K2**	80	259		35,8	**K2**	155	334		38
55	**□FC**		196			15							6	208,5	**K2**	211		40	**K2**		291	110	45,8	**K2**		366	110	48
60	**□FC 75**	520	172		160	20	185			205	M30		20	192	**K2**	192	125	46	**K2**	90	282	125	54,4	**K2**	170	362	125	58
65	**□FC 75-80**		220										6	240	**K2**	240		66	**K2**		330		74,4	**K2**		410		78
70P	**80-90 100**	640	190	4	195	50 90	225	8-M16	24	265	M36	0	15	234 274	**K2N K3N**	240 280	150	86	**K2N K3N**	110	350 390	150	99	**K2N K3N**	225	465 505	150	106
•75P	**80-90 100**		245			20 35							0	254 269	**K2N K3N**	265 280		117	**K2N K3N**		375 390		135	**K2N K3N**		490 505		147
80P	**Max.110 Max.125****	810	226	5	230	44 60	270	8-M18	28	325			15	264 280	**K2N K3N**	270 286	160	180	**K2N K3N**	118	388 404	160	196	**K2N K3N**	218	488 504	160	208
•85P	**Max.125 Max.130**		300			40							0	334	**K2N K3N**	340		252	**K2N K3N**		458		280	**K2N K3N**		558		300
90P	**Max.130 Max.140** Max.160*****	1000	344		506	20 120 160	550	16-M20	32	416			35	343 443 483	**K2 K3 K5**	364 464 504	445	350 390 410	**K2 K3 K5**	120	424 524 564	445	302 342 362	**K2 K3 K5**	200	504 604 644	445	317 357 377
95P	**Max.130 Max.140** Max.160*****		466			13 120 160								420 520 560	**K2 K3 K5**	479 586 626		505 555 575	**K2 K3 K5**		599 706 746		545 595 615	**K2 K3 K5**		679 786 826		560 610 630
120P	**Max.190**	1300	449	7	310	7	570		36	430			30	419	**K2**	456	220	1800	**--**	--	--	220	--	**--**	--	--	220	--

** Peso con olio - ** Profondità foro PF=210 - *** Profondità foro PF=250*

DIMENSIONI NON IMPEGNATIVE

● *Forniti con CAMERA MAGGIORATA SCFM o DCFM*

□ *Giunti con foro **FC** sono forniti con bussola conica **BC** e tirante di testa (Fig. 1 e 2)*

Per montaggio su alberi senza battuta contattare WESTCAR.

Esempio ordinazione giunto con bussola conica: ALFA 55 K2 FC + 55BC L15 D=60

BUSSOLA CONICA BC CON TIRANTE							
GRANDEZZA GIUNTO	**Tipo**	Fori **D** Standard					Foro **D** Max
30/30P	**3BC**	38	■42	■48	-	-	-	48
40P	**4BC**	38	42	■48	■50	-	-	50
50 - 55	**5BC**	-	42	48	■55	■60	■65	65
60 - 65	**6BC**	-	-	48	55	■60	■65	70

■ *Bussole fornite senza cava per chiavetta*

GIUNTO ROTOFLUID ALFA
KA, SCF KA, DCF KA
PER ALBERI IN POLLICI

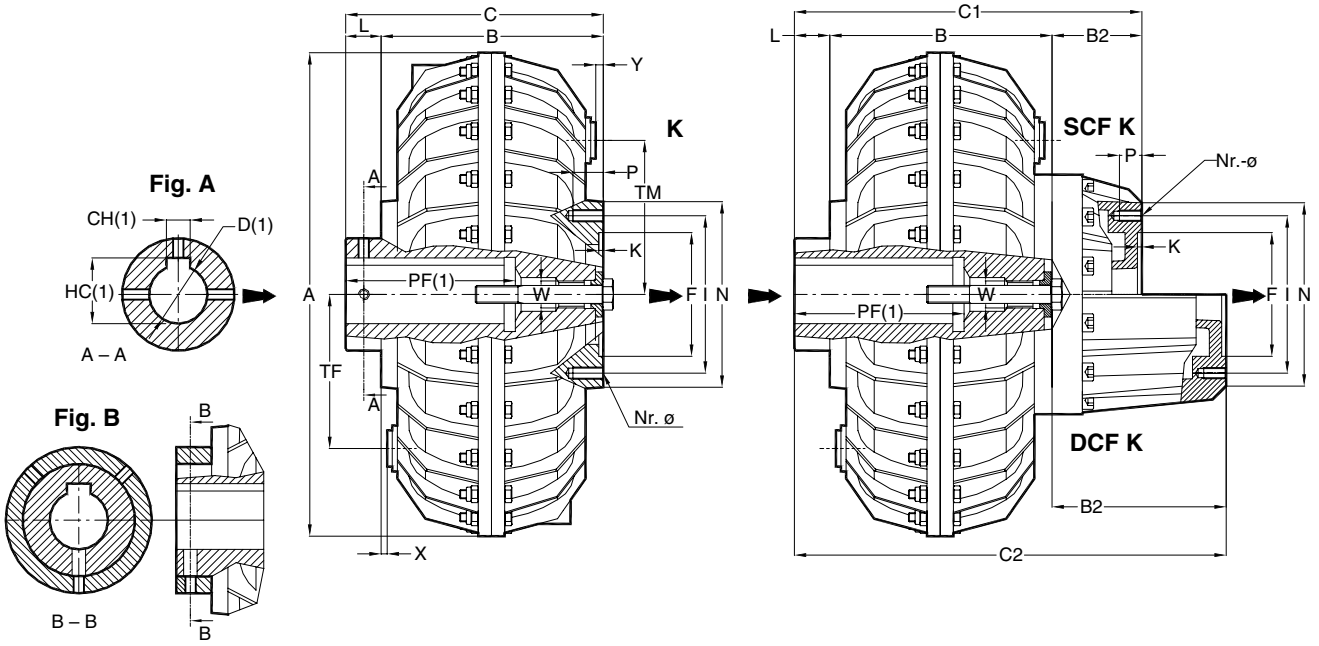

NOTE: (1) le frecce ➡ indicano entrata e uscita del moto

ROTOFLUID GRANDEZZA	Dim. in Pollici	Dimensioni in mm															K			SCF K				DCF K			
																		mm	kg*		mm		kg*		mm		kg*
	Foro cil. D	Fig.	A	B	F^{H7}	K	I	L	N	Nr.ø	P	TF TM	W	X	Y	PF	Tipo	C	Peso	Tipo	B2	C1	Peso	Tipo	B2	C2	Peso
10 KA	0,875 1,125	A B	193	88	47	4	60	10 25,4	75	6-M6	12	66	M10	0,5	0	57,15 69,85	**KA**	98 113,4	4	**--**	--	--	--	**--**	--	--	--
20 KA	1,125 ■1,375	A B	230	115	52		78	10 25,4	94		16	80	M14	2	7	69,85 85,72	**KA**	125 140,4	6	**--**	--	--	--	**--**	--	--	--
30 KA	1,625 ■1,875	A B	290	150	72		100	12 40	114	8-M8		110	M24	9	9	101,6 117,47	**KA**	162 190	13,2	**KA**	55	217 245	15,6	**KA**	95	257 285	16,2
30P KA	1,625 ■1,875	A B	327				100	12 40				130		6	6		**85,72**	162 190	21	**KA**		217 245	23,4	**KA**		257 285	24
40P KA	1,625 1,875 2,125	A	338	183	90		125	15	145	8-M10	22			29	16	101,6 117,47 133,35	**KA**	198	22	**KA**	58	256	25,7	**KA**	130	328	27,2
50 KA	1,875 2,125 2,375	A A B	430	154	110	4,5	140	25 25 32	165			150		6	20	117,47 133,35 149,22	**KA**	179 179 186	30	**KA**	80	259 259 266	35,8	**KA**	155	334 334 341	38
55 KA	2,125 2,375 ■2,875	A B B		196			140	15 20 54							6	133,35 149,22 184,15	**KA**	211 216 250	40	**KA**		291 296 330	45,8	**KA**		366 371 405	48
60 KA	2,375 2,875 ■3,375	A A B	520	172	125		160	20 57 108	185			205	M30		20	149,22 184,15 215,9	**KA**	192 229 280	46,5 46,5 50,5	**KA**	90	282 319 370	54,4 56 66	**KA**	170	362 399 450	57,5 58,5 68,5
65 KA	2,375 2,875 ■3,375	A A B		220			160	20 20 61							6	149,22 184,15 215,9	**KA**	240 240 281	66	**KA**		330 330 371	74,4	**KA**		410 410 451	78
70P KA	2,875 3,375 ■3,375	A	640	190	150	4	195	50 90 126	225	8-M16	24	265	M36	0	15	184,15 215,9 250,82	**KA**	240 280 316	86	**KA**	110	350 390 426	99	**KA**	225	465 505 541	106
•75P KA	3,375 ■3,875	A B		245			195	40 76							0	215,9 250,82	**KA**	285 321	117	**KA**		395 431	135	**KA**		510 546	147
80P KA	3,375 3,875 4,750	A	810	226	160	5	230	44 44 76	270	8-M18	28	325			15	215,9 250,82 250,82	**KA**	270 270 302	180	**KA**	118	388 388 420	196	**KA**	218	488 488 520	208
•85P KA	3,875 4,750	A		300			230	40							0	250,82	**KA**	340	252	**KA**		458	280	**KA**		558	300
90P KA	3,875 4,750 5,250	A	1000	344	445		506		550	16-M20	32	416			35	250,82	**KA**	384	350	**KA**	120	504	302	**KA**	200	584	317
95P KA	3,875 4,750 5,250	A		466											35	250,82	**KA**	506	505	**KA**		626	545	**KA**		706	560

* *Peso con olio* ● *Forniti con CAMERA MAGGIORATA SCFM o DCFM* ■ *Dimensione HC ridotta* *DIMENSIONI NON IMPEGNATIVE*

GIUNTO ROTOFLUID ALFA
K-S, SCF K-S, DCF K-S
CON MOZZO FLANGIATO

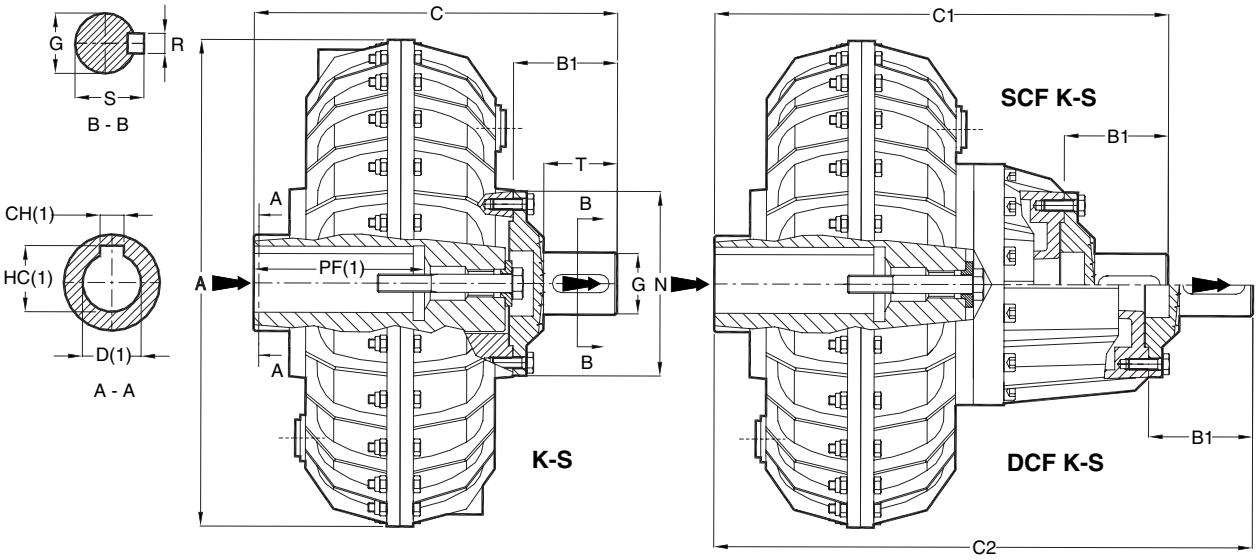

Fig.1 Fig.2

NOTE: (1) per dimensioni foro e cave vedere foglio 10-019E / (2) le frecce ➡ indicano entrata e uscita del moto

ROTOFLUID GRANDEZZA	Dimensioni in mm								K-S			SCF K-S			DCF K-S		
										mm	kg*		mm	kg*		mm	kg*
	Foro D	A	B1	G h7	N	R	S	T	Tipo	C	Peso	Tipo	C1	Peso	Tipo	C2	Peso
10	19-24	193	35	19	75	6	21,5	25	K1-S1	133	4,3	--	--	--	--	--	--
20	24-28	230	44	24	94	8	27	32	K1-S2	169	6,6	--	--	--	--	--	--
30	□FC	290	63	38	114	10	41	45	K2-S3	225	14,3	K2-S3	280	16,7	K2-S3	320	17,3
30P	□FC	327									22,1	K2-S3		24,5	K2-S3		25,1
40P	□FC	338	76	48	145	14	51,5	55	K2-S4	274	24,2	K2-S4	332	27,9	K2-S4	404	29,4
50	□FC	430	92	55	165	16	59	65	K2-S5	271	33,2	K2-S5	351	39	K2-S5	426	41,2
55	□FC								K2-S5	303	43,2	K2-S5	383	49	K2-S6	458	51,2
60	□FC 75	520	110	60	185	18	64	80	K2-S6	302	50,6	K2-S5	392	59	K2-S6	472	62,6
65	□FC 75-80								K2-S6	350	70,6	K2-S6	440	79	K2-S6	520	82,6
70P	80-90 100	640	122	70	225	20	74,5	90	K2N-S7 K3N-S7	362 402	95	K2N-S6	472 512	108	K2N-S7	587 627	115
•75P	80-90 100								K2N-S7 K3N-S7	387 402	126	K2N-S7 K3N-S7	497 512	144	K2N-S7 K3N-S7	612 627	156
80P	Max.110 Max.125**	810	145	80	270	22	85	110	K2N-S8 K3N-S8	415 431	198	K2N-S8 K3N-S8	533 549	214	K2N-S8 K3N-S8	633 649	226
•85P	Max.125 Max.130								K2N-S8 K3N-S8	485	270	K2N-S8 K3N-S8	603	298	K2N-S8 K3N-S8	703	318
90P	Max.130 Max.140** Max.160***	1000	220	110	550	28	116	180	K2-S9 K3-S9 K5-S9	584 684 724	416 456 476	K2-S9 K3-S9 K5-S9	644 744 784	368 408 428	K2-S9 K3-S9 K5-S9	724 824 864	383 423 443
95P	Max.130 Max.140** Max.160***			160		40	169		K2-S9 K3-S9 K5-S9	669 806 846	586 636 656	K2-S9 K3-S9 K5-S9	819 926 966	626 676 696	K2-S9 K3-S9 K5-S9	899 1006 1046	641 691 711
120P	Max.190	1300	290	180		45	190	250	K2-S12	746	1900	--	--	--	--	--	--

** Peso con olio - ** Profondità foro PF=210 - *** Profondità foro PF=250*

DIMENSIONI NON IMPEGNATIVE

● *Forniti con CAMERA MAGGIORATA SCFM o DCFM*

□ *Giunti con foro **FC** sono forniti con bussola conica **BC** e tirante di testa (Fig. 1 e 2)*

Per montaggio su alberi senza battuta contattare WESTCAR.

Esempio ordinazione giunto con bussola conica: ALFA 55 K2 FC + 55BC L15 D=60 + S5

BUSSOLA CONICA BC CON TIRANTE

GRANDEZZA GIUNTO	Tipo	Fori **D** Standard						Foro **D** Max
30/30P	3BC	38	■42	■48	-	-	-	48
40P	4BC	38	42	■48	■50	-	-	50
50 - 55	5BC	-	42	48	■55	■60	■65	65
60 - 65	6BC	-	-	48	55	■60	■65	70

■ *Bussole fornite senza cava per chiavetta*

GIUNTO ROTOFLUID ALFA K, SCF K, DCF K CON GIUNTO ELASTICO

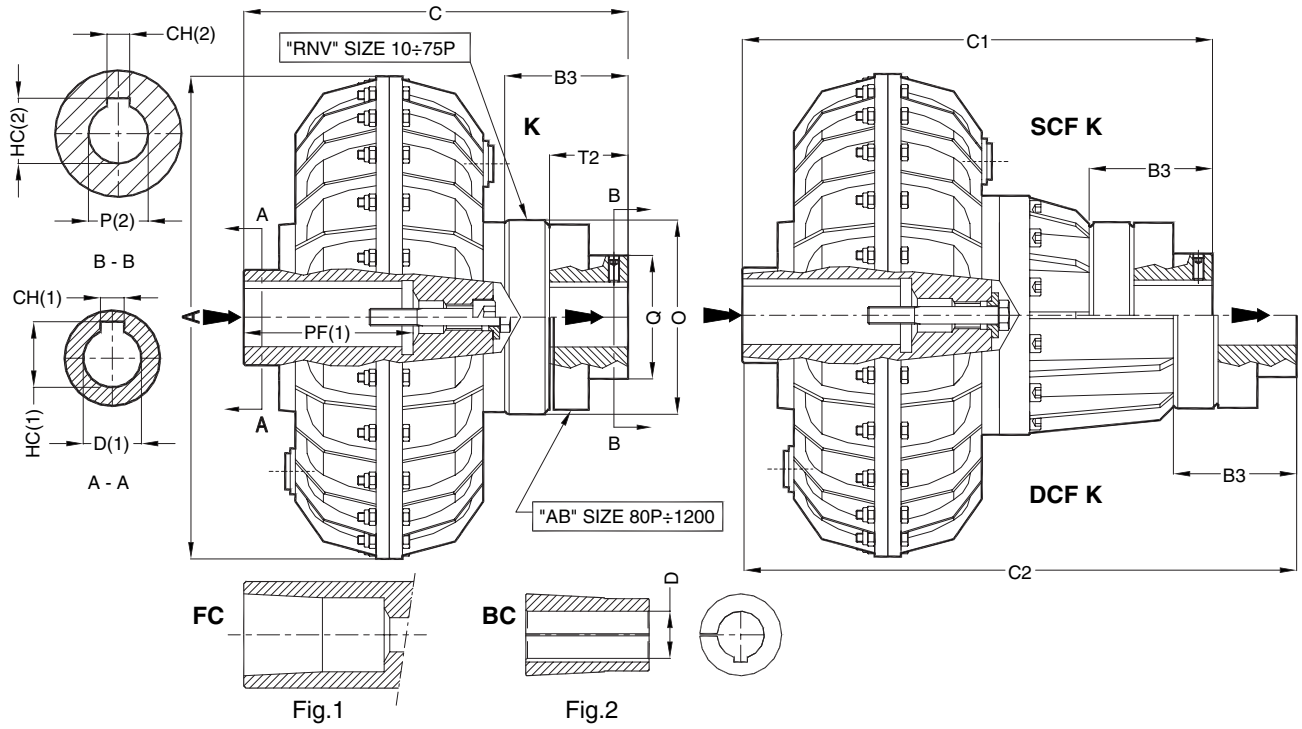

NOTE: (1) per dimensioni foro e cave vedere foglio 10-019E/ (2) a richiesta foro P finito / (3) le frecce ➡ indicano entrata e uscita del moto

ROTOFLUID GRANDEZZA	Dimensioni in mm							K con Gl. EL.			SCF K con Gl. EL.			DCF K con Gl. EL.			GIUNTO ELASTICO
									mm	kg*		mm	kg*		mm	kg*	
	Foro D	A	B3	O	P Max.	Q	T2	Tipo	C	Peso	Tipo	C1	Peso	Tipo	C2	Peso	
10	19-24	193	48	88	28	45	30	K1	146	4,7	--	--	--	--	--	--	RNV-1
20	24-28	230	67	110	38	56	45	K1	192	7,6	--	--	--	--	--	--	RNV-2
30	□FC	290	85	140	48	68	55	K02	247	16,2	K02	302	18,6	K02	342	19,2	RNV-3
30P	□FC	327						K02		24	K02		26,4	K02		27	
40P	□FC	338	94	176	60	91	60	K02	292	26,6	K02	350	30,3	K02	422	31,8	RNV-4
50	□FC	430	108	194	70	106	70	K02	287	37	K02	367	42,8	K02	442	45	RNV-5
55	□FC							K02	319	47	K02	399	52,8	K02	474	55	
60	□FC 75	520	122	216	80	121	80	K02	314	56,3	K02	404	64,7	K02	484	68,3	RNV-6
65	□FC 75-80							K02	362	76,3	K02	452	84,7	K02	532	88,3	
70P	80-90 100	640	138	266	100	146	90	K2N K3N	378 418	101,5	K2N K3N	488 528	114,5	K02 K3N	603 643	121,5	RNV-7
•75P	80-90 100	640	194	309	110	156	110	K2N K3N	459 474	154	--	--	--	--	--	--	FRNV-8
	80-90 100		166					--	--	--	K2M K3M	541 556	163,7	K2M K3M	656 671	175,7	RNV-8
80P	Max.110 Max.125**	810	196	330	110	170	140	K2N K3N	466 482	238,5	K2N K3N	584 600	254,5	K2N K3N	684 700	266,5	AB-8
•85P	Max.125 Max.130		226	400	155	236	170	K2N K3N	566	363	K2N K3N	684	391	K2N K3N	784	411	AB-8M
90P	Max.130 Max.140** Max.160***	1000	318	550	180	290	250	K2 K3 K5	682 782 822	604 644 664	K2 K3 K5	742 842 882	556 596 616	K2 K3 K5	882 982 1022	571 611 631	AB-9
95P	Max.130 Max.140** Max.160***							K2 K3 K5	797 904 944	759 809 829	K2 K3 K5	917 1024 1064	799 849 869	K2 K3 K5	997 1104 1144	814 864 884	AB-9
120P	Max. 190	1300	318	550	180	290	250	K2	774	2050	--	--	--	--	--	--	AB-9/12

** Peso con olio - ** Profondità foro PF=210 - *** Profondità foro PF=250*

DIMENSIONI NON IMPEGNATIVE

• *Forniti con CAMERA MAGGIORATA SCFM o DCFM*

□ *Giunti con foro **FC** sono forniti con bussola conica **BC** e tirante di testa (Fig. 1 e 2)*

Per montaggio su alberi senza battuta contattare WESTCAR.

BUSSOLA CONICA BC CON TIRANTE

GRANDEZZA GIUNTO	Tipo	Fori **D** Standard						Foro **D** Max
30/30P	3BC	38	■42	■48	-	-	-	48
40P	4BC	38	42	■48	■50	-	-	50
50 - 55	5BC	-	42	48	■55	■60	■65	65
60 - 65	6BC	-	-	48	55	■60	■65	70

Esempio ordinazione giunto con bussola conica: ALFA 55 K02 FC + 55BC L15 D=60 + RNV5 P=48

■ *Bussole fornite senza cava per chiavetta*

GIUNTO ROTOFLUID ALFA K, SCF K, DCF K CON GIUNTO ELASTICO E DISCO FRENO

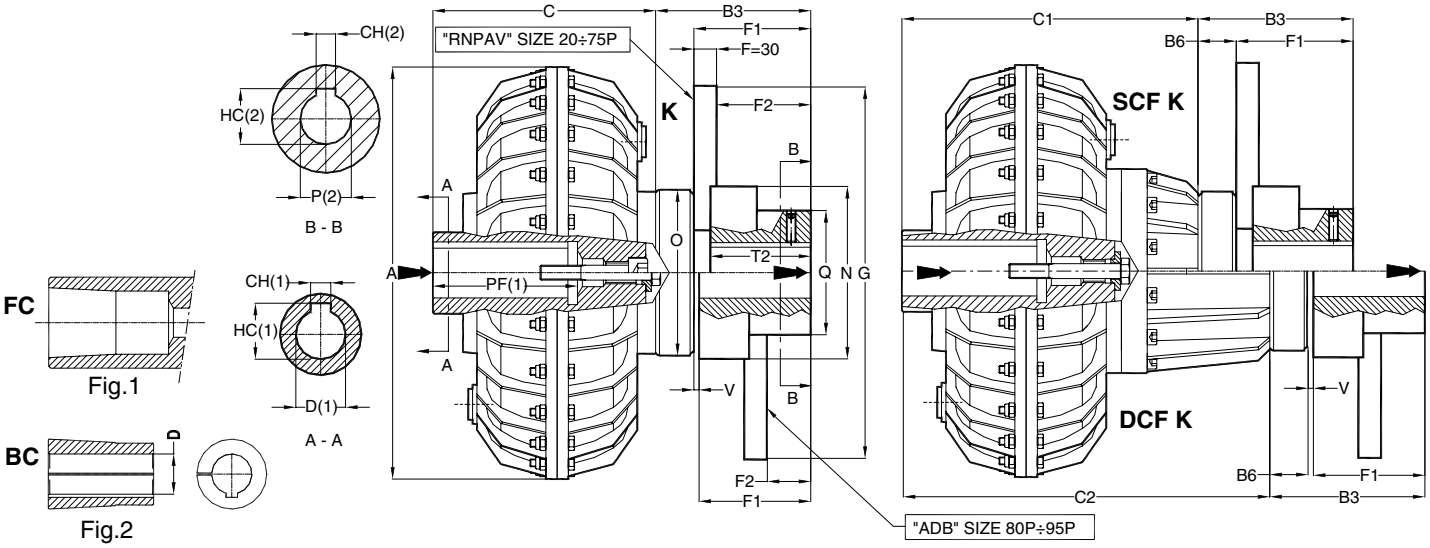

NOTE: (1) per dimensioni foro e cave vedere foglio 10-019E/ (2) a richiesta foro P finito / (3) le frecce ➡ indicano entrata e uscita del moto

ROTOFLUID GRANDEZZA	Dimensioni in mm									K			SCF K			DCF K			ELEMENTO ELASTICO CON DISCO FRENO
	Foro D	A	B3	B6	O	P Max	Q	N	V	Tipo	mm C	kg* Peso	Tipo	mm C1	kg* Peso	Tipo	mm C2	kg* Peso	
20	24-28	230	93	22	110	38	56	94	--	K1	125	6	--	--	--	--	--	--	RNPAV2
30	□FC	290	111	30	140	48	68	118	--	K02	162	13,2	K02	217	15,6	K02	257	16,2	RNPAV3
30P	□FC	327								K02		21	K02		23,4	K02		24	
40P	□FC	338	120	34	176	60	91	147	--	K02	198	22	K02	256	25,7	K02	328	27,2	RNPAV4
50	□FC	430	134	38	194	70	106	165	--	K02	179	30	K02	259	35,8	K02	334	38	RNPAV5
55	□FC									K02	211	40	K02	291	45,8	K02	366	48	
60	□FC 75	520	148	42	216	80	121	185	--	K02	192	46	K02	282	54,4	K02	362	58	RNPAV6
65	□FC 75-80									K02	240	66	K02	330	74,4	K02	410	78	
70P	80-90 100	640	164	48	266	100	146	226	--	K2N K3N	240 280	86	K2N K3N	350 390	99	K2N K3N	465 505	106	RNPAV7
•75P	80-90 100	640	220	84	309	110	156	270	--	K2N K3N	265 280	117	--	--	--	--	--	--	FRNPAV8
	80-90 100		192							--	--	--	K2M K3M	347 362	135	K2M K3M	462 477	147	RNPAV8
80P	Max.110 Max.125**	810	196	50	330	110	170	330	6	K2N K3N	270 286	180	K2N K3N	388 404	196	K2N K3N	488 504	208	ADB8
•85P	Max.125 Max.130		226		400	155	236	400	6	K2N K3N	340	252	K2N K3N	458	280	K2N K3N	558	300	ADB8M
90P	Max.130 Max.140** Max.160***	1000	318	62	550	180	290	550	6	K2 K3 K5	364 464 504	350 390 410	K2 K3 K5	424 524 564	302 342 362	K2 K3 K5	504 604 644	317 357 377	ADB9 ADB9
95P	Max.130 Max.140** Max.160***									K2 K3 K5	479 586 626	505 555 575	K2 K3 K5	599 706 746	545 595 615	K2 K3 K5	679 786 826	560 610 630	

* *Peso con olio* - ** *Profondità foro PF=210* - *** *Profondità foro PF=250*

DIMENSIONI NON IMPEGNATIVE

• *Forniti con CAMERA MAGGIORATA SCFM o DCFM*

□ *Giunti con foro **FC** sono forniti con bussola conica **BC** e tirante di testa (Fig. 1 e 2) - **vedere pagina 14***

DISCO FRENO RNPAV / FRNPAV con giunto elastico

ROTOFLUID	20	30/30P	40P		50/55			60/65				70P			75P					
Disco Freno	RNPAV2	RNPAV3	RNPAV4		RNPAV5			RNPAV6				RNPAV7			FRNPAV8					
øG	200	200	250	315	250	315	355	315	355	400	450	400	450	500	450	500	560	630	710	800
F1	71	81	86		96			106				116			136					
F2	41	51	56		66			76				86			106					
T2	45	55	60		70			80				100			110					
Peso kg	7,3	8,6	13,7	21,1	16,1	22,6	27,6	25,2	30,1	36,3	43,6	40,5	48,4	57,2	68,6	76,4	88,2	103,5	121,5	146,5

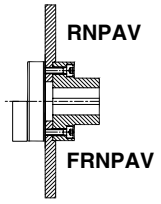

DISCO FRENO ADB con giunto elastico

ROTOFLUID	80P					85P					90P/95P				
Disco Freno	ADB8					ADB8M					ADB9				
øG	560	630	710	800	900	630	710	800	900	1000	710	800	900	1000	1250
F1	140					170					250				
F2	50					80					143				
Peso kg	107	122	142	167	234	172	192	215	248	283	325	350	382	417	520

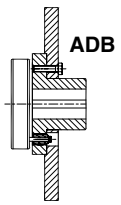

Esempio ordinazione giunto con bussola conica: ALFA 55 K02 FC + 55BC L15 D=60 + RNPAV5 315x30 P=48

GIUNTO ROTOFLUID ALFA K, SCF K, DCF K CON GIUNTO ELASTICO E FASCIA FRENO

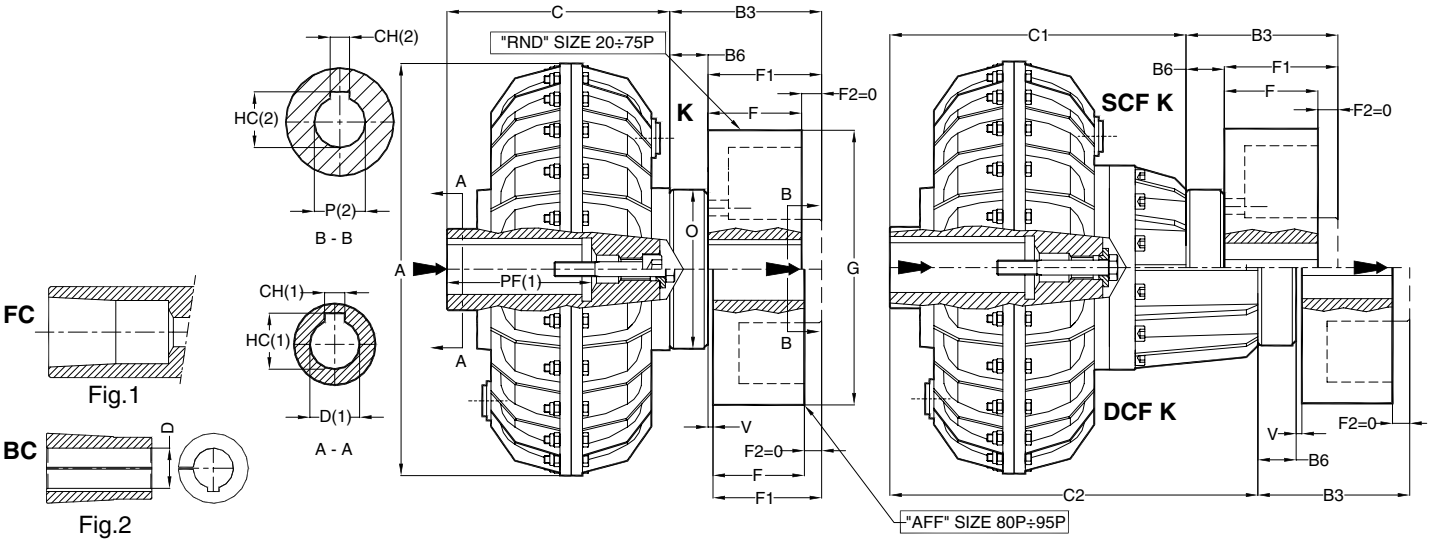

NOTE: (1) per dimensioni foro e cave vedere foglio 10-019E/ (2) a richiesta foro P finito / (3) le frecce ➡ indicano entrata e uscita del moto

ROTOFLUID GRANDEZZA	Dimensioni in mm				K				SCF K				DCF K				ELEMENTO ELASTICO CON FASCIA FRENO
						mm		kg*		mm		kg*		mm		kg*	
	Foro D	A	O	V	Tipo	B6	C	Peso	Tipo	B6	C1	Peso	Tipo	B6	C2	Peso	
30	□FC	290	140	--	K02	30	162	13,2	K02	30	217	15,6	K02	30	257	16,2	RND3
30P	□FC	327			K02			21	K02			23,4	K02			24	
40P	□FC	338	176	--	K02	34	198	22	K02	34	256	25,7	K02	34	328	27,2	RND4
50	□FC	430	194	--	K02	38	179	30	K02	38	259	35,8	K02	38	334	38	RND5
55	□FC				K02		211	40	K02		291	45,8	K02		366	48	
60	□FC 75	520	216	--	K02	42	192	46	K02	42	282	54,4	K02	42	362	58	RND6
65	□FC 75-80				K02		240	66	K02		330	74,4	K02		410	78	
70P	80-90 100	640	266	--	K2N K3N	48	240 280	86	K2N K3N	48	350 390	99	K2N K3N	48	465 505	106	RND7
• 75P	80-90 100	640	309	--	K2N K3N	84	265 280	117	--	--	--	--	--	--	--	--	FRND8
	80-90 100				--	--	--	--	K2M K3M	56	375 390	135	K2M K3M	56	490 505	147	RND8
80P	Max.110 Max.125**	810	330	6	K2N	50	270	180	K2N	50	388	196	K2N	50	488	208	AFF8
• 85P	Max.125 Max.130		400	6	K2N K3N		340	252	K2N K3N		458 458	280	K2N K3N		558 558	300	AFF8M
90P	Max.130 Max.140** Max.160***	1000	550	6	K2 K3 K5	62	364 464 504	350 390 410	K2 K3 K5	62	424 524 564	302 342 362	K2 K3 K5	62	504 604 664	317 357 377	AFF9
95P	Max.130 Max.140** Max.160***				K2 K3 K5		479 586 626	505 555 575	K2 K3 K5		599 706 746	545 595 615	K2 K3 K5		679 786 826	560 610 630	

** Peso con olio - ** Profondità foro PF=210 - *** Profondità foro PF=250*

DIMENSIONI NON IMPEGNATIVE

• *Forniti con CAMERA MAGGIORATA SCFM o DCFM*

□ *Giunti con foro **FC** sono forniti con bussola conica **BC** e tirante di testa (Fig. 1 e 2) - **vedere pagina 14***

FASCIA FRENO RND con giunto elastico

ROTOFLUID	30/30P			40P				50/55				60/65				70P			75P-K			75P SCF K/DCF K		
Fascia Freno	RND3			RND4				RND5				RND6				RND7			FRND8			RND8		
øG	160	200	250	160	200	250	315	200	250	315	400	200	250	315	400	315	400	500	315	400	500	315	400	500
F=F1	60	75	95	60	75	95	118	75	95	118	150	75	95	118	150	118	150	190	118	150	190	118	150	190
B3	90	105	125	94	109	129	152	113	133	156	188	117	137	160	192	166	198	238	202	234	274	174	206	246
P max	48	48	48	60	60	60	60	70	70	70	70	80	80	80	80	100	100	100	110	110	110	110	110	110
Peso kg	4,4	6,6	14	5	7,8	14,6	25,8	8,5	15,6	27,4	46,3	9,6	17,6	30,3	50	31,3	55,8	112	59	82,7	142	46,5	70,2	130

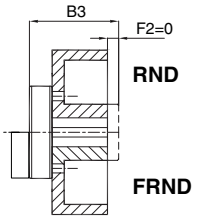

FASCIA FRENO AFF con giunto elastico

ROTOFLUID	80P			85P		90P/95P	
Fascia Freno	AFF8			AFF8M		AFF9	
øG	400	500	630	500	630	630	710
F=F1	150	190	236	190	236	236	265
B3	206	246	292	246	292	304	333
P max	110	110	110	160	160	180	180
Peso kg	105	161	208	193	252	305	341

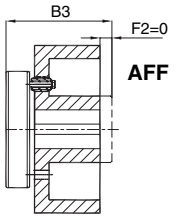

Esempio ordinazione giunto con bussola conica: ALFA 55 K02 FC + 55BC L15 D=60 + RND5 315x118 P=48

GIUNTO ROTOFLUID ALFA
WAG-G/GU, SCF WAG-G/GU, DCF WAG-G/GU
CON GIUNTO A DENTI RE / REU

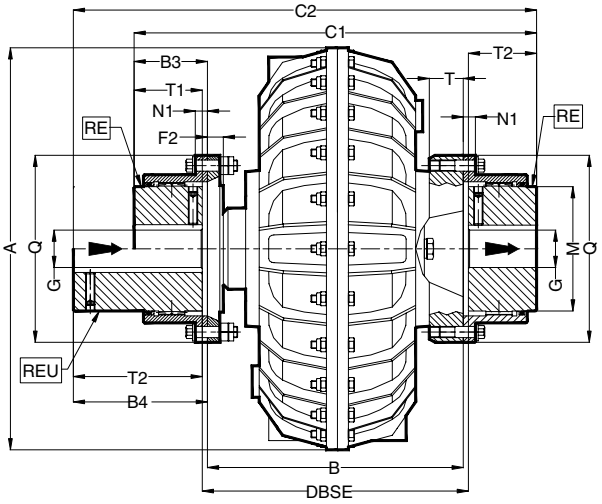

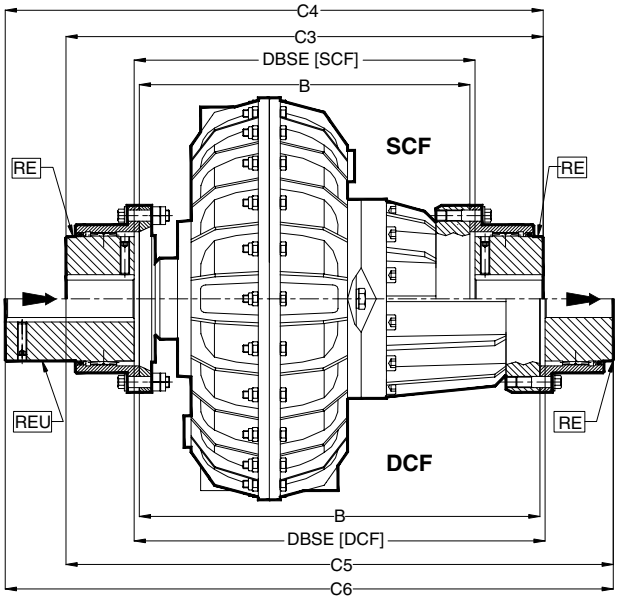

NOTE: (1) a richiesta fori G finiti / (2) le frecce ➡ indicano l'entrata e l'uscita del moto / (3) su richiesta il giunto è fornibile per montaggio rovesciato

ROTOFLUID GRANDEZZA	Dimensioni in mm								WAG-G							WAG-GU						
									GIUNTO A DENTI	Dimensioni in mm					kg*	GIUNTO A DENTI	Dimensioni in mm					kg*
											G							G				
	A	B	F2	M	N1	Q	T	DBSE		C1	Grezzo	Max	B3	T1	Peso		C2	Grezzo	Max	B4	T2	Peso
20	230	162	14	69	12	111	23	165	**RE40**	251	10	45	44,5	43	13	**RE40U**	313	10	45	106,5	105	15
30	290	197	12	85	10	142	23	200	**RE55**	300	18	60	51,5	50	26,5	**RE55U**	365	18	60	116,5	115	29,5
30P	327														34,5							37,5
40P	338	233						236		336					36,2		401					39,5
50	430	214						217		317					44,2		382					47,5
55	430	256,5	17,5	133	13	200	28	261,5	**RE85**	413,5	40	95	78,5	76	79,3	**RE85U**	487,5	40	95	152,2	150	85
60	520	265					55,5	270		422					86		496					92
65		313						318		470					107,2		544					113
70P	640	293,5	23	152	13	225	60,5	298,5	**RE100**	478,5	50	110	92,5	90	146,7	**RE100U**	558,5	50	110	172,5	170	156
75P		348,5						353,5		533,5					187,5		613,5					197
80P	810	370	28	178	22	265	72	376	**RE120**	586	60	130	108	105	262	**RE120U**	666	60	130	188	185	274
85P		440						446		656					324		736					349
90P	1000	440	34	254	24	370	42	448	**RE180**	748	95	190	154	150	550	**RE180U**	893	95	190	299	295	595
95P		555						563		863					710		1008					800
120P	1300	512	50	305	25	438	49	520	**RE220**	900	120	230	194	190	2200	**RE220U**	1015	120	230	309	305	2245
1200/2	A RICHIESTA								**RE250**	A RICHIESTA						**RE250U**	A RICHIESTA					

ROTOFLUID GRANDEZZA	Dimensioni in mm		SCF								Dimensioni in mm		DCF							
			WAG-G				WAG-GU						WAG-G				WAG-GU			
	B	DBSE	GIUNTO A DENTI	mm		kg*	GIUNTO A DENTI	mm		kg*	B	DBSE	GIUNTO A DENTI	mm		kg*	GIUNTO A DENTI	mm		kg*
				C3	T1	Peso		C4	T2	Peso				C5	T1	Peso		C6	T2	Peso
30	252	255	**RE55**	355	50	28,5	**RE55U**	420	115	31	292	295	**RE55**	395	50	29,5	**RE55U**	460	115	31,5
30P						36,5				39,5						37				39,5
40P	291	294		394		40		459		43	363	366		466		41		531		44
50	294	297		397		50		462		53	369	372		472		52		537		55
55	336,5	341,5	**RE85**	493,5	76	85	**RE85U**	567,5	150	91	411,5	416,5	**RE85**	568.5	76	87	**RE85U**	642,5	150	93
60	355	360		512		94,5		586		100,5	435	440		592		98		666		104
65	403	408		560		115,5		634		121,5	483	488		640		119		714		125
70P	403,5	408,5	**RE100**	588,5	90	160	**RE100U**	668,5	170	169	518,5	523,5	**RE100**	703,5	90	166,5	**RE100U**	783,5	170	179
•75P	458,5	463,5		643,5		200,5		723,5		209,5	573,5	578,5		758,5		207,5		838,5		216,5
80P	488	494	**RE120**	704	105	278	**RE120U**	784	185	280,5	588	594	**RE120**	804	105	290	**RE120U**	884	185	302,5
•85P	558	564		774		374		854		398	658	664		874		392		954		416
90P	500	508	**RE180**	808	150	542	**RE180U**	953	295	587	580	588	**RE180**	888	150	557	**RE180U**	1033	295	602
95P	675	683		983		750		1128		840	755	763		1063		855		1208		945

* *Peso con olio*

• *Forniti con CAMERA MAGGIORATA SCFM o DCFM*

DIMENSIONI NON IMPEGNATIVE

GIUNTO ROTOFLUID ALFA

WAG-GPU/GPUU, SCFWAG-GPU/GPUU, DCFWAG-GPU/GPUU CON FASCIA FRENO FPU/DISCO FRENO DPU

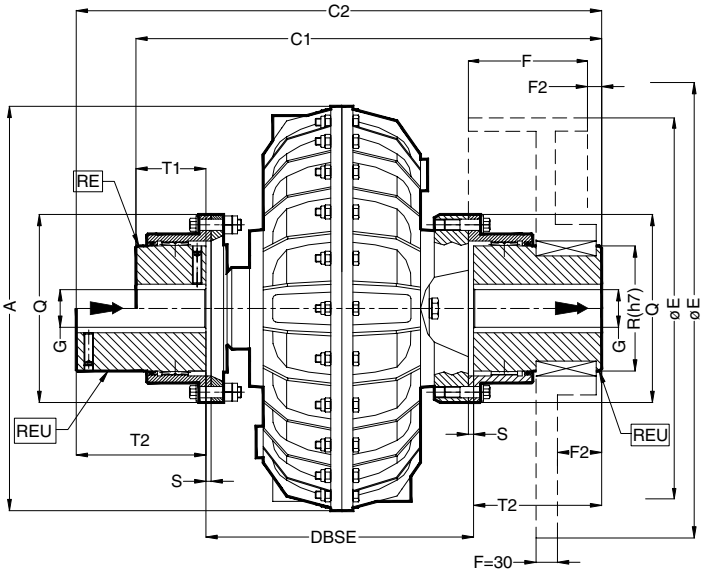

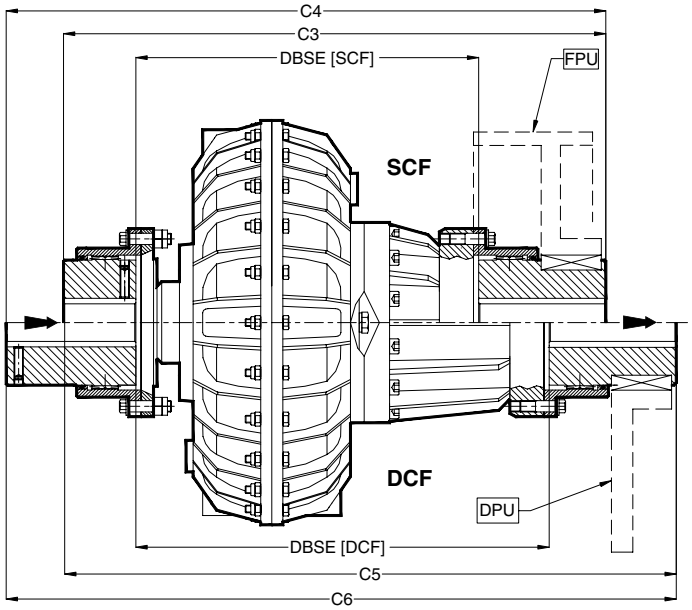

NOTE: (1) a richiesta fori G finiti / (2) le frecce ➡ indicano l'entrata e l'uscita del moto

ROTOFLUID GRANDEZZA	GIUNTO A DENTI		Dimensioni in mm													SCF					DCF				
												WAG-GPU		WAG-GPUU			WAG-GPU		WAG-GPUU			WAG-GPU		WAG-GPUU	
	Mozzo standard	Mozzo Lungo	A	G min	G max	Q	R (h7)	S	T1 RE	T2 RE U	mm	mm	kg*	mm	kg*	mm	mm	kg*	mm	kg*	mm	mm	kg*	mm	kg*
											DBSE	C1	Peso	C2	Peso	DBSE	C3	Peso	C4	Peso	DBSE	C5	Peso	C6	Peso
30	RE55	RE55U	290	18	60	142	80	1,5	50	115	200	365	28,9	430	31,3	255	420	30,9	485	33,3	295	460	31,9	525	34,3
30P			327										36,9		39,3			38,9		41,3			39,4		41,8
40P			338								236	401	38,6	466	41	294	459	42,4	524	44,8	366	531	43,4	596	45,8
50			430								217	382	46,6	447	49	297	462	52	527	54,5	372	537	54,4	602	56,8
55	RE85	RE85U	430	40	95	200	125	2,5	76	150	261,5	487,5	85,3	561,5	91	341,5	567,5	91	641.5	97	416,5	642,5	93	716,5	99
60			520								270	496	92	570	98	360	586	101	660	107	440	666	104	740	110
65			520								318	544	113	618	119	408	634	122	708	128	488	714	125	788	131
70P	RE100	RE100U	640	50	110	225	145	2,5	90	170	298,5	558,5	156	638,5	165	408,5	668,5	169	748,5	178	523,5	783,5	176	863,5	185
•75P			640								353,5	613,5	196	693,5	206	463,5	723,5	210	803,5	219	578,5	838,5	217	918,5	226
80P	RE120	RE120U	810	60	130	265	175	3	105	185	376	666	275	746	287	494	784	291	864	303	594	884	303	964	315
•85P			810								416	736	378	816	399	534	854	428	934	449	634	954	447	1034	469
90P	RE180	RE180U	1000	95	190	370	245	4	150	295	448	893	595	1038	640	508	953	587	1098	632	588	1033	602	1178	647
95P			1000								563	1008	755	1153	800	683	1128	795	1273	840	763	1208	810	1353	855
120P	RE220	RE220U	1300	120	230	438	290	5	190	305	520	900	2200	1015	2245	A RICHIESTA					A RICHIESTA				

* *Peso con olio* • *Forniti con CAMERA MAGGIORATA SCFM o DCFM*

Esempio di ordinazione con mozzo std: ALFA 80P SCF WAG-G RE120PU G(m)= 100 G(r)=90
Esempio di ordinazione con mozzo lungo: ALFA 80P SCF WAG-G RE120PUU G(m)= 100 G(r)=90

FASCIA FRENO FPU

ROTOFLUID	30-30P-40P-50					55-60-65			70P-75P			80P-85P			90P-95P			120P		
Tipo FPU	FPU-55					FPU-85			FPU-100			FPU-120			FPU-180			FPU-220		
Ø E	160	200	250	315	400	250	315	400	315	400	500	400	500	630	500	630	710	630	710	800
F	60	75	95	118	150	95	118	150	118	150	190	150	190	236	190	236	265	236	265	300
F2	A RICHIESTA																			
Z	0	0	0	3	35	0	0	0	0	0	20	0	5	51	0	0	0	0	0	0
Peso kg	5,4	9,2	14,5	29	50,8	19,5	30,8	52,8	35,9	58,3	96,8	57	95,6	134	105	142	178	145	180	254

Esempio ordinazione:

Fascia Freno FPU 120 Ø500x190 per 80P-85P

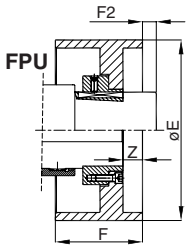

DISCO FRENO DPU

ROTOFLUID	30-30P-40P-50				55-60-65				70P-75P				80P-85P						90P-95P				120P		
Tipo DPU	DPU-55				DPU-85				DPU-100				DPU-120						DPU-180				DPU-220		
Ø E	250	315	355	400	355	400	450	500	500	560	630	710	500	560	630	710	800	1000	710	800	1000	1250	800	1000	1250
F2	41	41	41	41	45	45	45	45	60	60	60	60	60	60	60	60	60	60	105	105	105	105	A RICHIESTA		
Peso kg	11,7	18,5	23,5	28,8	25,2	31,5	38,5	47,3	51	63	78	98	50	61,6	77	97	122	188	105	130	197	300			

Esempio ordinazione:

Disco Freno DPU 100 Ø500x30 per 70P-75P

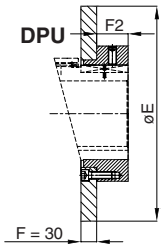

DIMENSIONI NON IMPEGNATIVE

GIUNTO ROTOFLUID ALFA
KLM-RH, KLM-L
CON GIUNTO A DISCHI HBSX

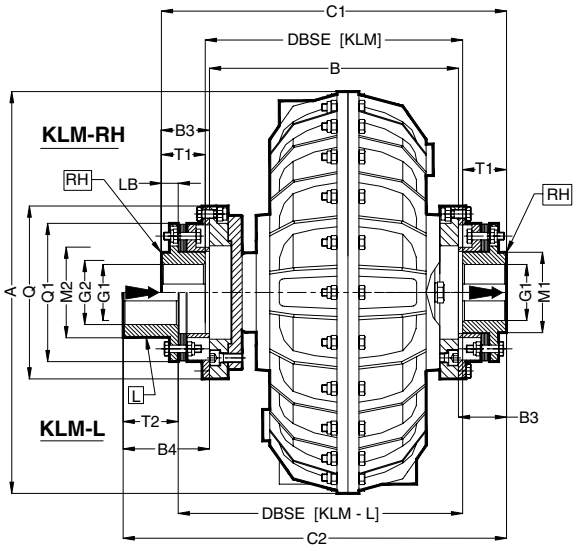

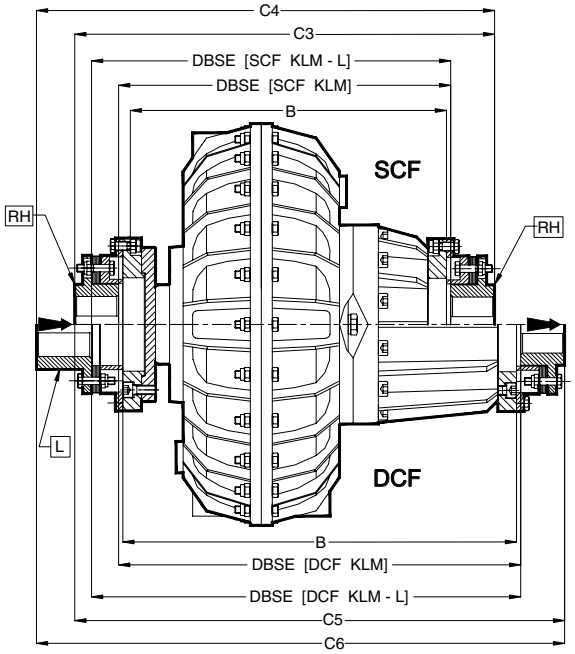

NOTE: (1) a richiesta fori G finiti / (2) le frecce ➡ indicano l'entrata e l'uscita del moto / (3) su richiesta il giunto è fornibile per montaggio rovesciato

ROTOFLUID GRANDEZZA	GIUNTO A DISCHI HBSX	KLM-RH												KLM-L						
		Dimensioni in mm											kg*	Dimensioni in mm						kg*
		A	B	C1	G1 max	DBSE	B3	LB	M1	Q	Q1	T1	Peso	C2	G2 max	DBSE	B4	M2	T2	Peso
30	170	290	214	303	48	217	44,5	16.3	64	155	119	43	26,4	346,7	55	243,7	88,2	75	60	27,2
30P		327											34,2			243,7				35
40P		338	250	339		253							37	382,7		279,7				37,8
50	330	430	234	337	65	237	51,5	18	86	185	148	50	51,6	389	65	269	103,5	92	70	52,9
55			266	369		269							61,6	421		301				62,9
60	650	520	256	383	85	259	63,5	25	120	260	214	62	94,5	468	95	296	148,5	135	110	101,5
65			304	431		307							114,5	516		344				121,5
70P	1260	640	276	433	100	281	78,5	28	138	295	246	76	161	525	110	329	170,5	155	120	169,4
75P			331	488		336							192	580		384				200,4
80P	2700 3160	810	360	576 606	105 125	366	108 123	35 41	150 175	330 365	275 308	105 120	322 357	666 710	120 135	436 445	198 227	165 190	125 145	328,9 366,7
85P	3160		430	676	125	436	123	41	175	365	308	120	429	780	135	515	227	190	145	438,7
90P	3160	1000	461	707	125	467	123	41	175	365	308	120	530	811	135	546	227	190	145	545,3
95P	4630		576	854	140	584	139	46	195	415	346	135	740	973	150	673	258	215	165	755,3
120P	A RICHIESTA																			

* *Peso con olio*

DIMENSIONI NON IMPEGNATIVE

ROTOFLUID GRANDEZZA	GIUNTO A DISCHI HBSX	SCF KLM-RH					SCF KLM-L				ROTOFLUID GRANDEZZA	GIUNTO A DISCHI HBSX	DCF KLM-RH					DCF KLM-L			
		mm				kg*	mm			kg*			mm				kg*	mm			kg*
		B	DBSE	C3	T1	Peso	DBSE	C4	T2	Peso			B	DBSE	C5	T1	Peso	DBSE	C6	T2	Peso
30	170	269	272	358	43	28,8	298,7	401,7	60	29,6	**30**	170	309	312	398	43	29,4	338,7	441,7	60	30,2
30P						36,6				37,4	**30P**						37,2				38,2
40P		308	311	397		41,4	337,7	440,7		42,2	**40P**		380	383	469		42,2	409,7	512,7		43
50	330	314	317	417	50	57,4	349	469	70	58,7	**50**	330	389	392	492	50	59,6	424	544	70	60,9
55		346	349	449		67,4	381	501		68,7	**55**		421	424	524		69,6	456	576		70,9
60	650	346	349	473	62	102,9	386	558	110	109,9	**60**	650	426	429	553	62	106,5	466	638	110	113,8
65		394	397	521		122,9	434	606		129,9	**65**		474	477	601		126,5	514	686		133,5
70P	1260	386	391	543	76	174	439	635	120	182,4	**70P**	1260	501	506	658	76	181	554	750	120	189,4
•75P		441	446	598		205	494	690		213,4	**•75P**		556	561	713		212	609	805		220,4
80P	2700 3160	478	484	694 724	105 120	338 373	554 563	784 828	125 145	344,9 382,7	**80P**	2700 3160	578	584	794 824	105 120	350 385	654 663	884 928	125 145	356,9 394,7
•85P	3160	548	554	794	120	457	633	898	145	466,7	**•85P**	3160	648	654	894	120	477	733	998	145	486,7
90P	3160	521	527	767	120	482	606	871	145	497,3	**90P**	4630	601	607	847	135	497	686	951	145	512,3
95P	4630	696	704	974	135	780	793	1093	165	795,3	**95P**	4630	776	784	1054	135	795	873	1173	165	810,3

• *Forniti con CAMERA MAGGIORATA SCFM o DCFM*

Esempio di ordinazione: ALFA 55 KLM-L 330 (con 1 mozzo RH e 1 mozzo L)

GIUNTO ROTOFLUID ALFA

KLM-LF/LLF, SCF KLM-LF/LLF, DCF KLM-LF/LLF
CON FASCIA FRENO FFL / DISCO FRENO DFL

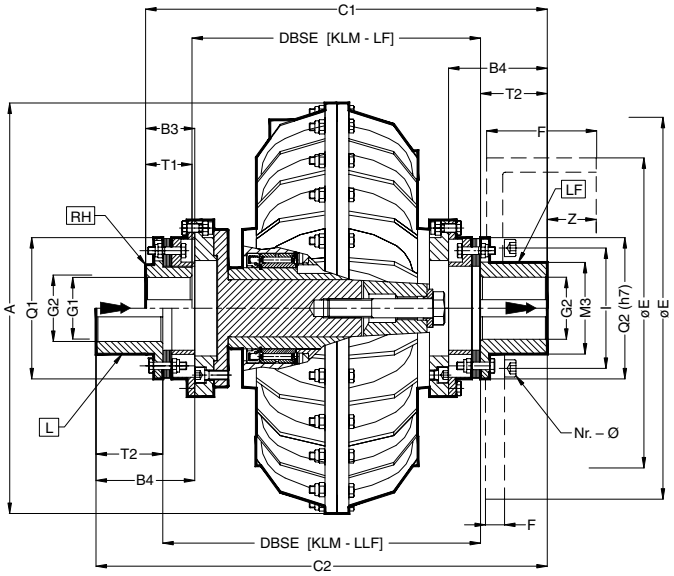

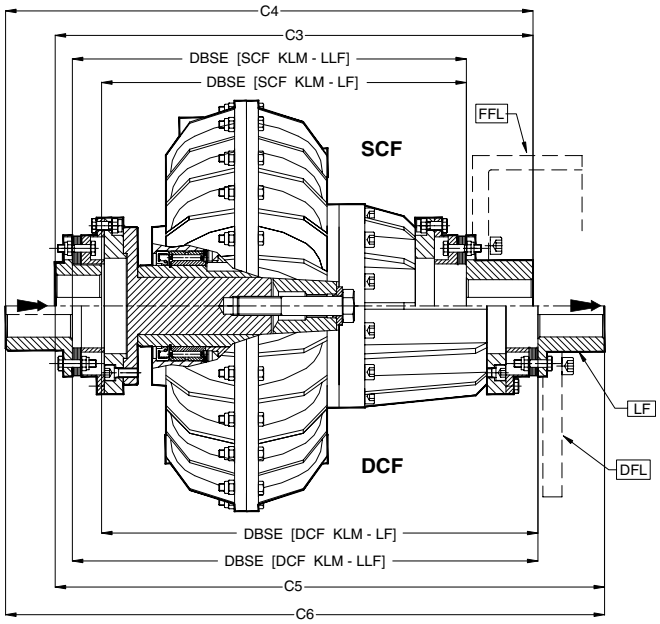

NOTE: (1) a richiesta fori G finiti / (2) le frecce ➡ indicano l'entrata e l'uscita del moto

ROTOFLUID GRAND.	GIUNTO A DISCHI HBSX	mm								KLM								SCF KLM						DCF KLM					
										LF				LLF				LF			LLF			LF			LLF		
										mm			kg*	mm			kg*	mm		kg*	mm		kg*	mm		kg*	mm		kg*
		A	B3	B4	ØG1 max	ØG2 max	M3	Q1	Q2	DBSE	C1	T1	Peso	DBSE	C2	T2	Peso	DBSE	C3	Peso	DBSE	C4	Peso	DBSE	C5	Peso	DBSE	C6	Peso
30	170	290	44,5	88,2	48	55	75	119	118,5	243,7	346,7	43	27,2	270,4	390,4	60	28	298,7	401,7	29,6	325,4	445,4	30,4	338,7	441,7	30,2	365,4	485,4	31
30P		327											35				35,8			37,4			38,2			38,2	365,4		39
40P		338								279,7	382,7	43	37,8	306,4	426,4	60	38,6	337,7	440,7	42,2	364,4	484,4	43	409,7	512,7	43	436,4	556,4	43,8
50	330	430	51,5	103,5	65	65	92	148	147,5	269	389	50	52,9	301	441	70	54,2	349	469	58,7	381	521	60	424	544	60,9	456	596	62,2
55		430								301	421		62,9	333	473		64,2	381	501	68,7	413	553	70	456	576	70,9	488	628	72,2
60	650	520	63,5	148,5	85	95	135	214	213	296	468	62	101,5	333	553	110	108,5	386	558	109,9	423	643	116,9	466	638	113,8	503	723	123
65		520								344	516		121,5	381	601		128,5	434	606	129,9	471	691	136,9	514	686	133,5	551	771	140,5
70P	1260	640	78,5	170,5	100	110	155	246	245	329	525	76	169,4	377	617	120	177,8	439	635	182,4	487	727	190,8	554	750	189,4	602	842	197,8
• 75P		640								384	580		200,4	432	672		208,8	494	690	213,4	542	782	221,8	609	805	220,4	657	897	228,8
80P	2700 3160	810	108 123	198 227	105 125	120 135	165 190	275 308	274 307	436 445	666 710	105 120	328,9 366,7	506 524	756 814	125 145	335,8 377,4	554 563	784 828	344,9 382,7	624 642	874 932	351,8 392,4	654 663	884 928	356,9 394,7	724 742	974 1032	363,8 404,4
• 85P	3160	810	123	227	125	135	190	308	307	515	780	120	438,7	594	884	145	448,4	633	898	466,7	712	1002	476,4	733	998	486,7	812	1102	496,4
90P	3160	1000	123	227	125	135	190	308	307	546	811	120	545,3	625	915	145	560,6	606	871	497,3	685	975	512,6	686	951	512,3	765	1055	527,6
95P	4630	1000	139	258	140	150	215	346	346	673	973	135	755,3	762	1092	165	770,6	793	1093	795,3	882	1212	810,6	873	1173	810,3	962	1292	825,6
120P	A RICHIESTA																												

* *Peso con olio*

DIMENSIONI NON IMPEGNATIVE

FASCIA FRENO FFL

ROTOFLUID	30-30P-40P				50-55				60-65			70P-75P			80P		85P-90P		95P	
FFL	FFL 170				FFL 330				FFL 650			FFL 1260			FFL 2700		FFL 3160		FFL 4630	
Ø E	160	200	250	315	200	250	315	400	250	315	400	315	400	500	400	500	500	630	630	710
F	60	75	95	118	75	95	118	150	95	118	150	118	150	190	150	190	190	236	236	265
F2	0	-	-	-	-	-	-	-	15	-	-	2	-	-	-	-	-	-	-	-
Z	0	15	35	58	5	25	48	80	-	8	40	-	30	70	25	65	45	91	71	100
I	100				128				195			224			216		282		314	
Nr.-Ø	8 M10				8 M12				16 M12			16 M14			8 M20		16 M20		16 M20	
Peso kg	4	6,8	11,5	28	6,5	11,1	27,7	49,1	9,9	25	47,5	24	46	85	46,1	84,7	83,3	121	119	154,8

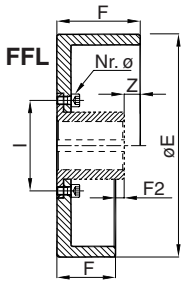

DISCO FRENO DFL

ROTOFLUID	30-30P-40P			50-55				60-65			70P-75P					80P				85P-90P			95P			
DFL	DFL 170			DFL 330				DFL 650			DFL 1260					DFL 2700				DFL 3160			DFL 4630			
Ø E	250	315	355	315	355	400	450	400	450	500	500	560	630	710	800	500	630	710	800	630	710	800	710	800	1000	1250
F	30			30				30			30					30				30			30			
F2	27.5			34,5				70			79					81				96			113			
I	100			128				195			224					216				282			314			
Nr.-Ø	8 M10			8 M12				16 M12			16 M14					8 M20				16 M20			16 M20			
Peso kg	10,5	17	22,3	16	21,8	28	35,9	26,2	34	42,8	41,7	53,5	70	88,8	114	41,2	53	68,4	88,2	66,7	86,5	112	84,7	109,8	176,3	280,3

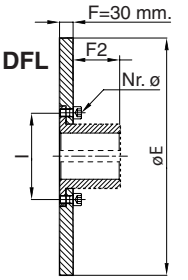

• *Forniti con CAMERA MAGGIORATA SCFM o DCFM*

Esempio di ordinazione: ALFA 55 SCF KLM 330 LF G(m)=60 G(r)=40 con Fascia Freno FFL 330 ØE 315x118

GIUNTO ROTOFLUID ALFA
NY-FB, NY-SCF FB, NY-DCF FB
MONTAGGIO ROVESCIATO [RM]

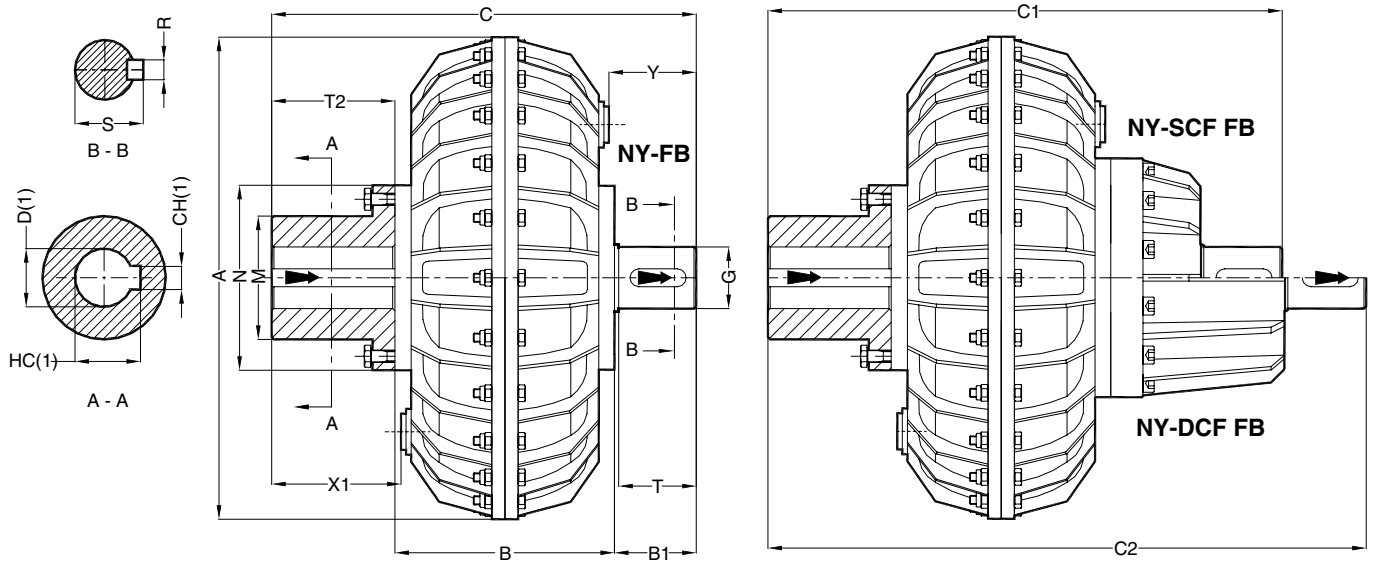

NOTE: (1) per dimensioni fori e cave vedere foglio 10-019E / (2) le frecce ➡ indicano entrata e uscita del moto

ROTOFLUID GRANDEZZA	NY-FB															NY-SCF FB		NY-DCF FB	
	Dimensioni in mm														kg*	mm	kg*	mm	kg*
	D G7	A	B	B1	C	G h7	N	M	R	S	T	T2	X1	Y	Peso	C1	Peso	C2	Peso
30	28 38 42-48-55	290	150	51	261	38	116	80	10	41	45	60	69	55	19	316	21,5	356	22,1
30P	28 38 42-48-55	327											64		28	316	30,5		31,1
40P	38 42-48-55	338	183	61	324	48	145	91	14	51,5	55	80	104	72	31	382	35	454	37
50	42-48-55 60-65-75	430	154	71	325	55	165	110	16	59	65	100	106	91	44	405	50	480	52
55	42-48-55 60-65-75		196		367									77	54	447	60	522	62
60	48-55 60-65-75 80	520	172	86	368	60	185	135	18	64	80	110	116	106	71	458	79	538	83
65	55 60-65-75 80		220		416						80			92	91	506	99	586	103
70P	65-75 80-90 100	640	190	96	426	70	225	160	20	74,5	90	140	140	111	129	536	142	651	149
•75P	65-75 80-90 100		245		481					75,5				96	170	591	183	706	190
80P	60-65-75 80-90 100-110	810	226	116	482	80	270	170	22	85	110			131	238	600	254	700	266
•85P	60-65-75 80-90 100-110		300		556									116	310	674	336	774	348
90P	80-90-95 100-110 120-140	1000	344	186	700	110	345	250	28	116	180	170	170	240	470	760	510	840	530

** Peso con olio*

DIMENSIONI NON IMPEGNATIVE

• Forniti con CAMERA MAGGIORATA SCFM o DCFM

Esempi di ordinazione: ALFA 55 NY-FB D=65
ALFA 55 NY-SCF FB D=65
ALFA 55 NY-DCF FB D=65

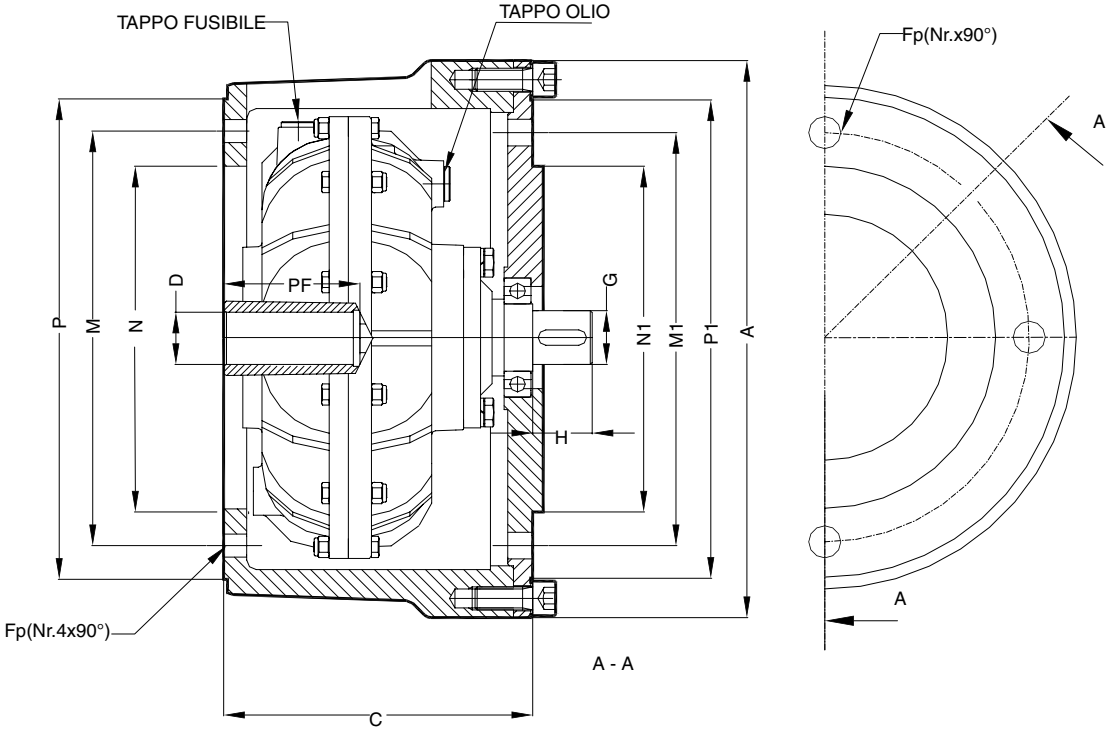

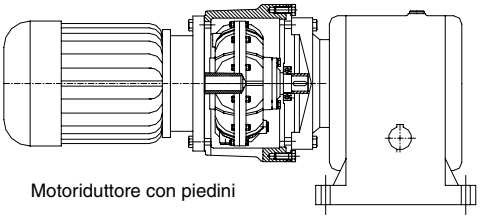

GIUNTO		MOTORE		Dimensioni in mm													kg*
Grand.	Tipo	Tipo	kW	A	C	D	Fp	G h7	H	M	M1	N F7	N1 h7	P	P1	PF	Peso
10	CKS-19-19	80	0,55	240	128	19 G7	ø11	19	25	165	165	130	130	200	200	40	8,5
			0,75														
	CKS-24-24	90 S	1,1			24 G7		24								50	
		90 L	1,5														
20	CKS-28-28	100	2,2	292	161	28 G7	ø13	28	32	215	215	180	180	250	250	60	24
			3														
		112 M	4														
30	CKS-38-38	132S 132M	5,5 7,5	350	210	38 F7		38	45	265	265	230	230	300	300	80	36,5
30P	CKS-42-42	160 M	11	400		42 F7	ø17	42		300	300	250	250	350	350	110	40
		160 L	15														
40P	CKS-48.48	180 M	18,5		255	48 F7		48	55								42
		180 L	22														

* *Peso con olio*

GIUNTO ROTOFLUID
BETA J, X, Z
SCF J / X / Z DCF J / X / Z

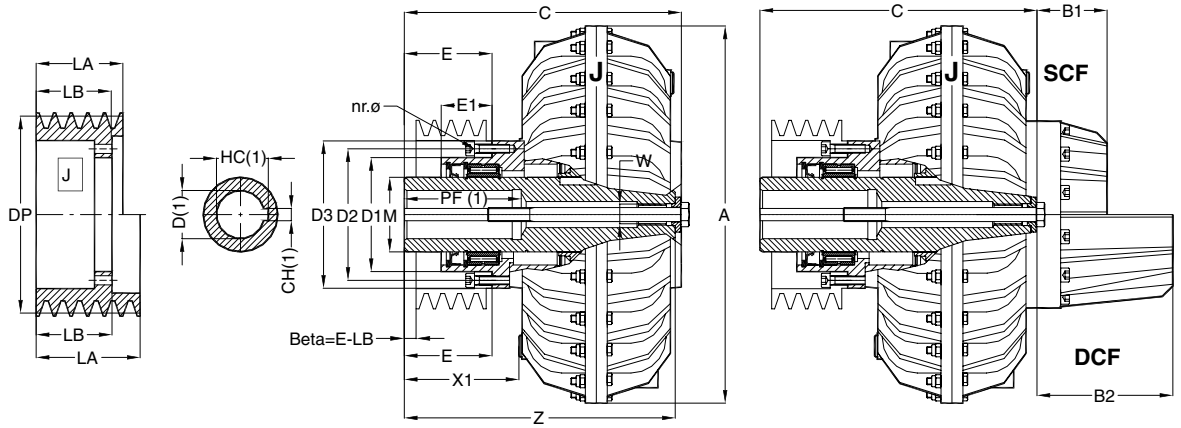

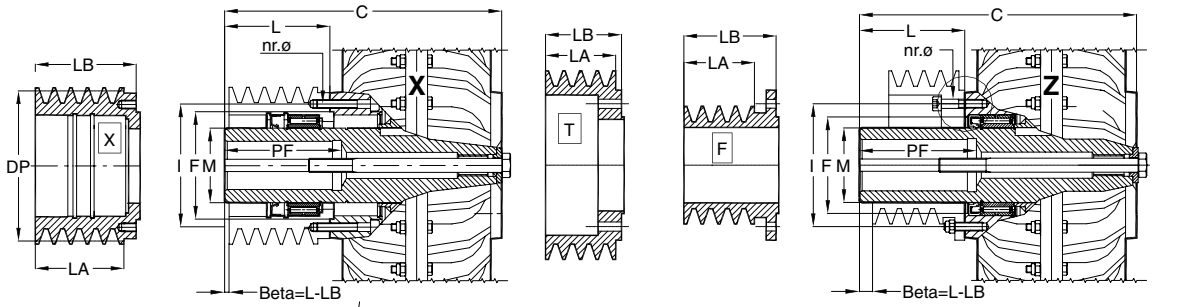

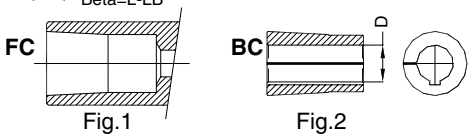

Fig.1 Fig.2

NOTE: (1) per dimensione fori e cave vedere foglio 10-019E / (2) per abbinamento giunto-puleggia, quote LA, LB, vedere catalogo PULEGGE WESTCAR
(3) i giunti tipo X sono forniti con pulegge tipo X per diametri primitivi inferiori ai diametri minimi delle pulegge tipo J

ROTOFLUID GRANDEZZA	Tipo	Dimensioni in mm																J	X / Z	SCF		DCF	
		Foro D	A	C	D1 H7	D2	D3	E	E1	F H7	I	L	M	Nr.-Ø	X1	Z	W	Peso kg*	Peso kg*	B1	Peso kg*	B2	Peso kg*
10	Z 55	24	192	143	-	-	-	-	-	47	60	55	35	6-M6	57	140	M10	-	4,2	-	-	-	-
20	Z 70	28	229	185	-	-	-	-	-	62	78	70	45	6-M8	76	180	M14	-	6,5				
30	J / X / Z 88	□FC	290	238	85	100	114	70	45	75	100	88	60	8-M8	97	233,5	M24	16,3	14,8	55	2,4	95	3
30P	J / X / Z 88	□FC	327												94			24,3	22,8				
40P	J / X / Z 90	□FC	338	273	112	130	145	89	60	100	125	90	80	8-M8	114	268	M24	28	25	58	4	130	5
	J / X / Z 118	□FC		301				117				118			142	296		29	26				
50	J / X 90	□FC	430	244	130	150	170	70	58	110	140	90	85	8-M10	95	241,5	M24	33	31	80	6	155	8
	J / X 120	□FC		274				100				120			125	271,5		35,5	32,5				
55	J / X 155	□FC		351				135				155			160	348,5		46	43				
60	J / X 130	□FC	520	302	150	170	184	110	88	125	160	130	110	8-M10	135	302	M30	60	55	90	8,4	170	12
	J / X 170	75-80		342				150				170			175	342		62	57				
65	J / X 130	□FC		350				110				130			135	350		74	69				
	J / X 170	75-80		390				150				170			175	390		77	72				
70P	J / X 170	80 80-90-100	640	380	188	210	230	140	100	150	195	170	120**	8-M12	169	369	M36	120,5	111	110	13	225	20
	J / X 210			420				170				210			209	409		123,5	114				
•75P	J / X 210	80-90-100		470				180								459		156,5	147		18		30
80P	J / X 255A	80-90-100-110	810	481	214	240	270	225	130	190	230	255	140	8-M14	254	475	M36	222,5	207	118	16	218	28
•85P	J / X 255A	80-90-100-110		555												549		303,5	290		28		48

* *Peso con olio*

DIMENSIONI NON IMPEGNATIVE

● *Forniti con CAMERA MAGGIORATA SCFM o DCFM*

□ *Giunti con foro **FC** sono forniti con bussola conica **BC** e tirante di testa (Fig. 1 e 2)*

Per montaggio su alberi senza battuta contattare WESTCAR.

BUSSOLA CONICA BC CON TIRANTE								
GRANDEZZA GIUNTO	Tipo	Fori **D** Standard						Foro **D** Max
30/30P	3BC	38	■42	■48	-	-	-	48
40P	4BC	38	42	■48	■50	-	-	50
50 - 55	5BC	-	42	48	■55	■60	■65	65
60 - 65	6BC	-	-	48	55	■60	■65	70

■ *Bussole fornite senza cava per chiavetta*

Esempio ordinazione giunto per bussola conica: BETA 55 J155 FC

Esempio ordinazione giunto con foro bussola conica: BETA 55 J155 FC + 55BC L155 D=60

TABELLA FORI E CAVE PER ALBERI GIUNTI IDRAULICI

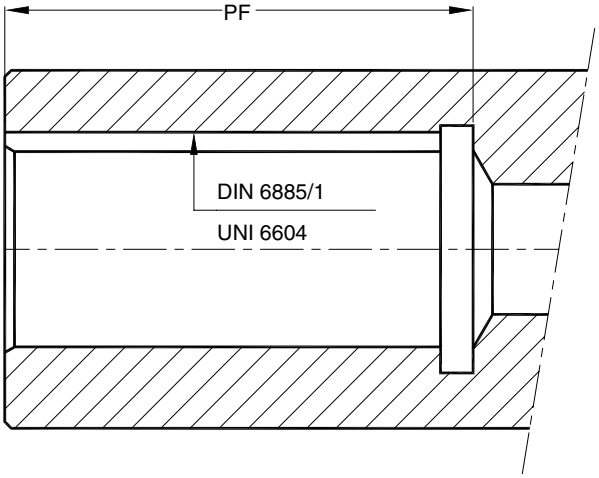

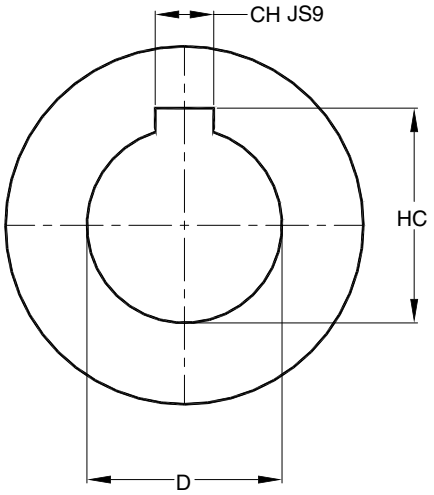

D	Tolleranza	PF	CH	HC	Tolleranza
10	H7	**25**	**3**	**11,4**	+ 0,1 0
11 *		**25**	**4**	**12,8**	
12		**25**	4	13,8	
13		**30**	5	15,3	
14 *			**5**	**16,3**	
15			5	17,3	
16			5	18,3	
17		**40**	5	19,3	
18			6	20,8	
19 *			**6**	**21,8**	
20			6	22,8	+0,2 0
21			6	23,8	
22		**50**	6	24,8	
23			8	26,3	
24 *			**8**	**27,3**	
25			8	28,3	
26			8	29,3	
27			8	30,3	
28 *		**60**	**8**	**31,3**	
30			8	33,3	
32			10	35,3	
33	G7	**80**	10	36,3	
34			10	37,3	
35			10	38,3	
38 *			**10**	**41,3**	

D	Tolleranza	PF	CH	HC	Tolleranza
40	G7	**110**	12	43,3	+0,2 0
42 *			**12**	**45,3**	
45			14	48,8	
48 *			**14**	**51,8**	
50			14	53,8	
55 *			**16**	**59,3**	
60 *		**140**	**18**	**64,4**	
65 *			**18**	**69,4**	
70 *			**20**	**74,9**	
75 *			**20**	**79,9**	
80 *		**170**	**22**	**85,4**	
85 *			**22**	**90,4**	
90 *			**25**	**95,4**	
95			25	100,4	
100 *		**210**	**28**	**106,4**	
105			28	111,4	
110 *			**28**	**116,4**	
115			32	122,4	
120		**250**	32	127,4	
125 *			**32**	**132,4**	
130			32	137,4	
135 *			36	143,4	
140			36	148,4	
160			40	169,4	
180			45	190,4	

***** *FORI STANDARD PER MOTORI UNEL MEC*

TAPPO TERMO FUSIBILE TF

Il tappo termo fusibile TF garantisce la fuoriuscita dell'olio con il conseguente arresto della trasmissione qualora si verifichi un eccessivo surriscaldamento. Vengono prodotti in quattro temperature di fusione: 96°C, 120°C, 145°C e 180°C.
I Giunti standard sono equipaggiati con tappo fusibile a 145°C.

TAPPO TERMO ESPANSIBILE TE

Il tappo termo espansibile TE consente la segnalazione ad un fine corsa mediante la fuoriuscita del pistoncino del tappo in caso di eccessivo surriscaldamento, senza però provocare la fuoriuscita dell'olio dal giunto.
Vengono prodotti in differenti temperature di fusione: 96°C, 120°C, 145°C, e 180°C.
Per garantire la rilevazione del segnale anche qualora intervenga una condizione di stallo (motore in rotazione con macchina ferma), il corpo esterno del giunto deve essere conduttore.

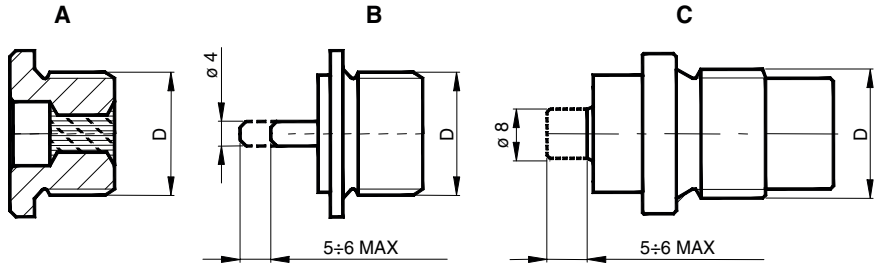

TAPPO FUSIBILE TF | TAPPO TERMO ESPANSIBILE TE ø4 | TAPPO TERMO ESPANSIBILE TE ø8

GRANDEZZA GIUNTO ROTOFLUID	DIMENSIONI				TEMPERATURE			
	D	A	B	C	96 °C BLU	120 °C BIANCO	145 °C ROSSO	180 °C VERDE
10 20 30-30P 40P	1/4 GAS	X	X	-	●	●	●	●
50-55 60-65	1/2 GAS	X	X	-	●	●	●	●
70P-75P 80P-85P	1/2 GAS	X	-	X	●	●	●	●
90P-95P	3/4 GAS	X	-	X	●	●	●	●

Per ordinare, indicare la dimensione D, la temperatura della pastiglia e il colore.
Esempio di ordinazione: ***Tappo termo espansibile TE ¼ GAS 145°C ROSSO.***

POSIZIONE STANDARD DEL TAPPO ESPANSIBILE

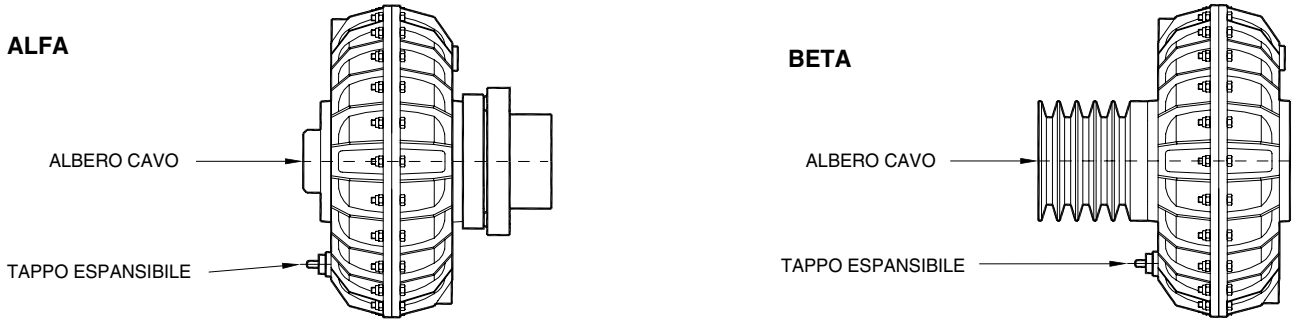

Il tappo espansibile è normalmente posizionato sul lato dell'albero cavo.
In caso di necessità, può essere posizionato sul lato opposto.

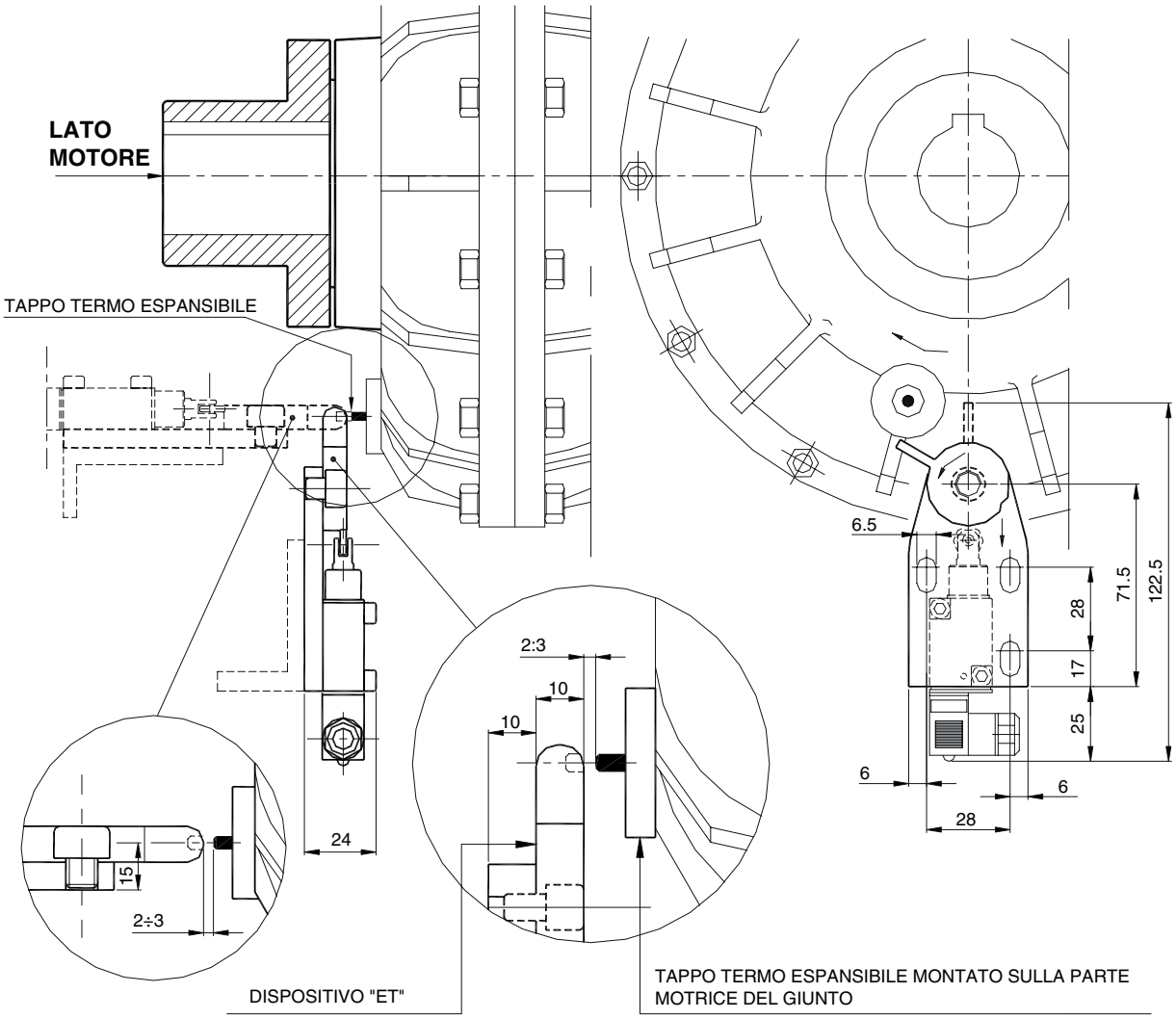

DISPOSITIVO "ET" COLLEGATO AD ALLARME

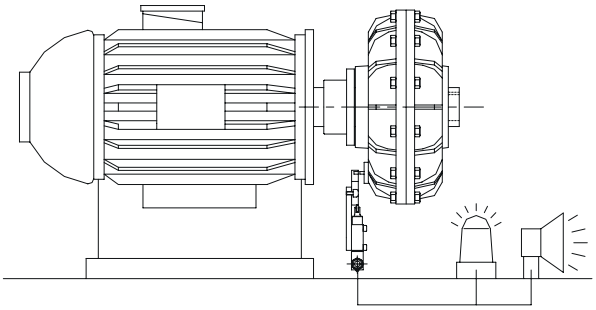

DISPOSITIVO "ET" IMPIEGATO PER ARRESTO MOTORE

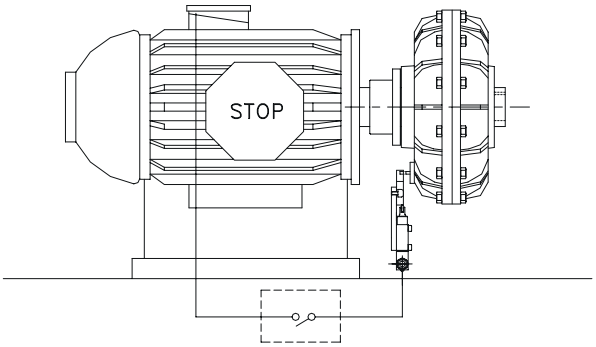

Il dispositivo di sicurezza ET consiste in un microswitch montato su una apposita basetta.
Viene usato abbinato ad un tappo espansibile di sicurezza TE.
Qualora la temperatura dell'olio nel giunto superi quella di fusione del tappo espansibile,
si ha la fuoriuscita del pistoncino che eccita l'interruttore, segnalando l'allarme o l'arresto del motore.

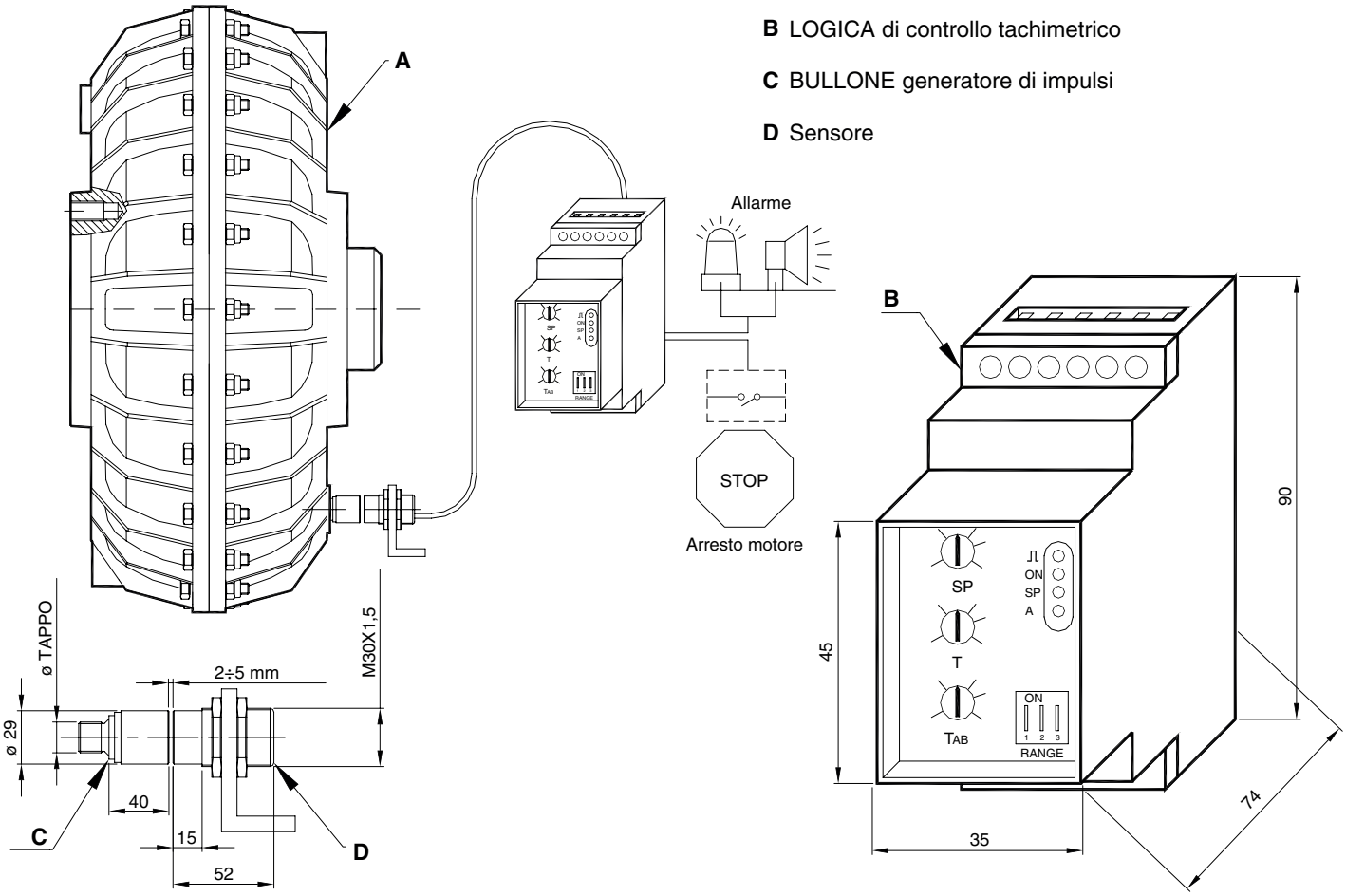

DISPOSITIVO T09 CON TAPPO PM

Il TAPPO PM è montato sulla girante esterna Lato A, in collegamento con l'interno del giunto e a diretto contatto con l'olio.
La parte esterna del giunto (A) può essere collegata alla macchina (CONDOTTA) o collegata al motore (MOTRICE).
Se condotta il sistema rileva la variazione di temperatura e la variazione di giri. Se invece è motrice il sistema rileva solo la temperatura.

FUNZIONAMENTO

Il TAPPO PM contiene un elemento termico che modifica il suo stato alla temperatura prefissata di 120°C (o a richiesta 80°C, 100°C, 140°C, 160°C).
Finché l'elemento termico è chiuso, il tappo PM, al suo passare davanti al sensore SE, si comporta come generatore di impulsi.
Il sensore SE a sua volta invia impulsi al dispositivo LOGICA T09.
Superata la soglia di temperatura l'elemento termico si apre, il TAPPO PM ed il sensore SE non generano più impulsi. Il dispositivo T09 non ricevendo più segnali farà commutare il relè interno permettendo l'azionamento di un allarme o l'arresto del motore.

ALIMENTAZIONE: Standard 24 Vac (a richiesta 115 Vac, 230 Vac o 24 Vdc).

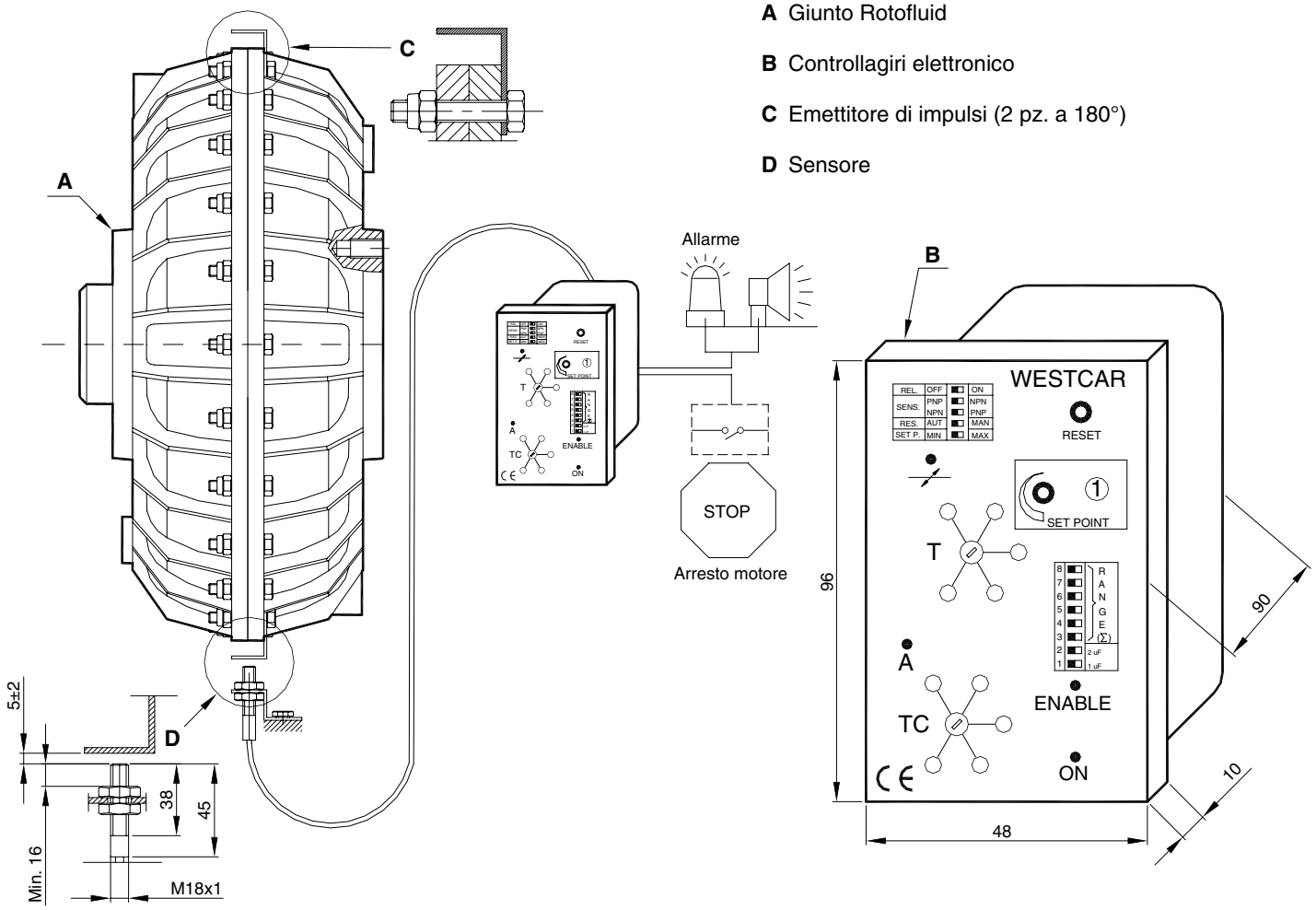

DISPOSITIVO SCD

Il dispositivo **SCD** permette di controllare la velocità in uscita dal giunto e fornisce un segnale in caso di eccessiva diminuzione della velocità. Consiste di un controlla-giri che riceve un treno di impulsi mediante un sensore. Gli impulsi vengono convertiti in una tensione proporzionale alla frequenza degli impulsi. Questa tensione viene confrontata con una tensione di riferimento variabile (SET POINT). Il relè interno cambia di stato a seconda che la tensione sia maggiore o minore del SET POINT.
Può essere regolato per garantire la sicurezza del giunto e della macchina.

FUNZIONAMENTO

All'aumento della coppia resistente si ha un incremento dello scorrimento del giunto idrodinamico e, per conseguenza, una diminuzione della velocità in uscita. E' possibile rilevare questo aumento di coppia resistente (sovraccarico) con l'aiuto di un dispositivo **SCD**. Questo all'uscita può emettere un segnale di allarme o arrestare il motore principale. Una azione ritardante (max. 120 sec) evita l'intervento del relè alla partenza. Esso entra in funzione dalla messa sotto tensione dell'impianto. Per evitare che variazioni instantanee di coppia azionino un falso segnale d'allarme, è previsto un tempo di risposta pre-regolato (max 30 sec).

ALIMENTAZIONE: Standard 24 Vac (a richiesta: 115 Vac, 230 Vac o 24 Vdc).

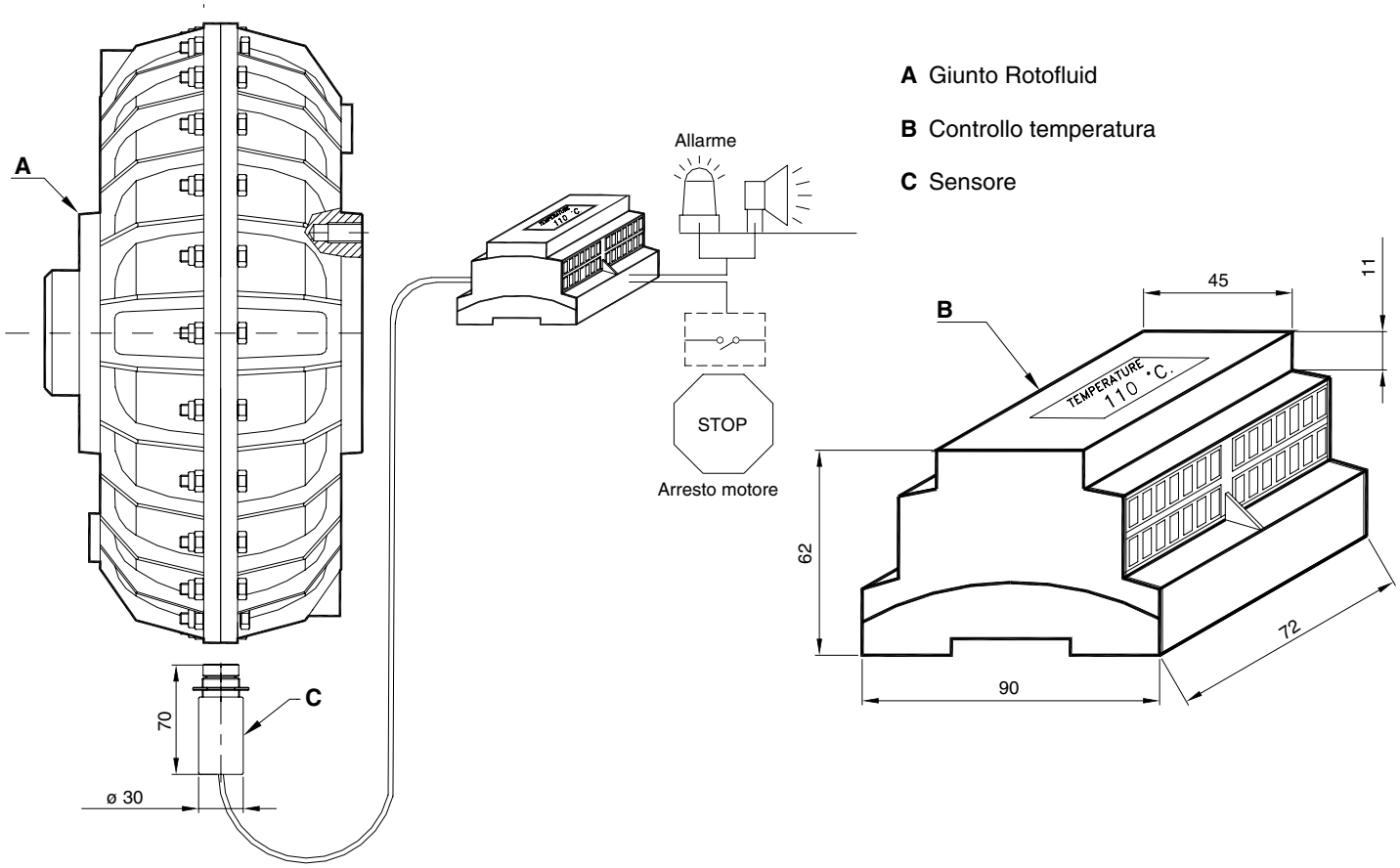

Il **monitoraggio continuo** dei componenti di un impianto contribuisce in maniera sostanziale alla salvaguardia delle prestazioni del sistema, garantendo nel contempo un sensibile **incremento dell'affidabilità**.

Il dispositivo ad infrarossi **ITC (Infrared Temperature Controller)** permette di monitorare la temperatura del giunto-senza contatto, in tempo reale e in un range compreso tra -20°C e +250°C così da poter regolare, in funzione di questo dato, i carichi di lavoro o eventuali interventi. Un vantaggio che accresce l'efficacia dell'intero sistema e riduce al minimo i fermi macchina.

Inoltre, tramite **l'interfaccia di gestione** del sensore, integrata nel sistema di controllo a guida DIN, è possibile **programmare due temperature di soglia** (livelli Low e High) per ricevere un segnale al raggiungimento di tali valori.

Infine - nel caso in cui si **volesse integrare il dispositivo in sistemi di controllo esistenti – ITC** è in grado di restituire il valore della temperatura corrente tramite un'uscita in tensione 0-10 V, utile per trasmettere dati ad altre apparecchiature o per gestire automaticamente i parametri di lavoro della macchina monitorata.

Caratteristiche dispositivo ITC
Monitoraggio continuo
Rilevazione della temperatura in tempo reale
Visualizzazione della temperatura corrente su display LCD
2 uscite digitali programmabili – Temperature limite
Valutazione del gradiente di temperatura
Montaggio rapido e semplice con attacchi standard a guida DIN
Ampio spettro di applicazione
Uscita analogica 0-10 V

SMONTAGGIO CON VITE D'ESTRAZIONE VE

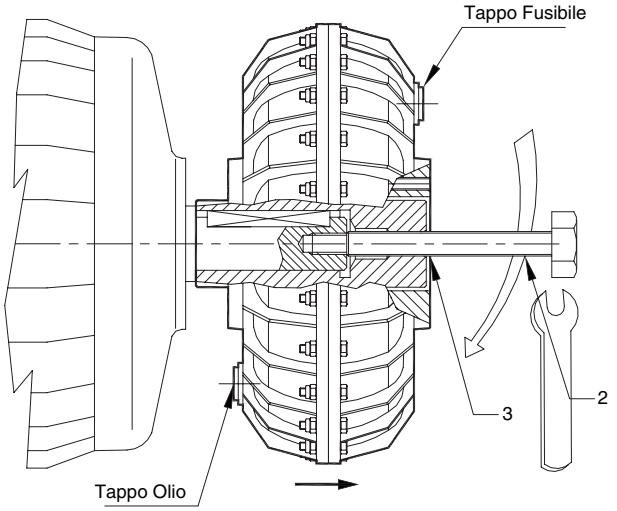

DISPOSITIVO VE	GIUNTO ROTOFLUID					
	GRANDEZZA	VERSIONI				
Tipo		K	Z	J	H	X
VE M14	20	K1	Z70	J70	H55	XN70
VE M16		K3	Z69	-	-	-
VE M20				J103	H85	X103
VE M24	30	TUTTE LE VERSIONI				
	30P					
	40P					
	50					
	55	FINO A Ø 65				
VE M30	55	PER Ø75 Ø 80				
	60	TUTTE LE VERSIONI				
	65					
VE M36	70P					
	75P					
	80P					
	85P					
	90P					
	95P					

Per lo smontaggio del giunto ROTOFLUID dal motore occorre:

1) Smontare il tirante di testa
2) Avvitare la vite d'estrazione 2 nel foro filettato dell'albero 3 del giunto, avendo cura di bloccare la rotazione dell'albero motore.

SMONTAGGIO CON SISTEMA D'ESTRAZIONE SE

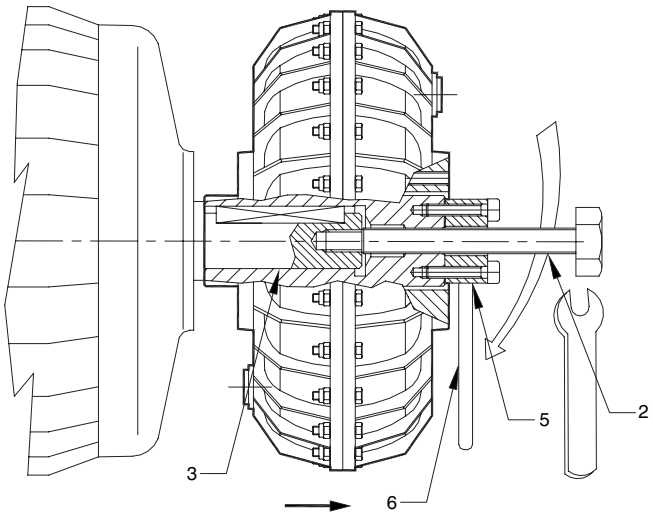

DISPOSITIVO SE	GIUNTO ROTOFLUID					
	GRANDEZZA	VERSIONI				
Tipo		K	Z	J	H	X
SE M20	20	-	-	J 103	H 85	X 103
SE M24/35	30	TUTTE LE VERSIONI				
SE M24/40	30P					
	40P					
	50					
	55	FINO A Ø 65				
SE M30	55	PER Ø75 Ø 80				
	60	TUTTE LE VERSIONI				
	65					
SE M36	70P					
	75P					
	80P					
	85P					
	90P					
	95P					

Per lo smontaggio del giunto ROTOFLUID dal motore occorre:

1) Smontare il tirante di testa
2) Applicare la bussola 5 all'albero 3 del giunto con le due viti di fissaggio, avvitare la vite d'estrazione 2 nel foro filettato dell'albero stesso, tenendo ferma l'asta 6 per evitare la rotazione dell'albero motore.

MOMENTO DI INERZIA J
GIUNTI ROTOFLUID

I valori del momento d'inerzia del giunto ROTOFLUID sono riportati in tabella in modo distinto tra:

- PARTE **INTERNA** (albero cavo + pompa + metà olio)
- PARTE **ESTERNA** (gusci esterni + metà olio).

I valori sono da riferirsi al giunto ROTOFLUID con livello di riempimento olio a 45° escluso pulegge e/o accessori di collegamento alla macchina.
Per Giunti con camera di ritardo SCF/DCF, sommare i rispettivi valori alla parte esterna del giunto.

PARTE INTERNA	PARTE ESTERNA	PARTE INTERNA	PARTE ESTERNA	CAMERA DI RITARDO
GRANDEZZE: 10, 20, 30, 30P, 40P, 50, 60, 70P, 80P, 90P		GRANDEZZE: 55, 65, 75P, 85P, 95P		

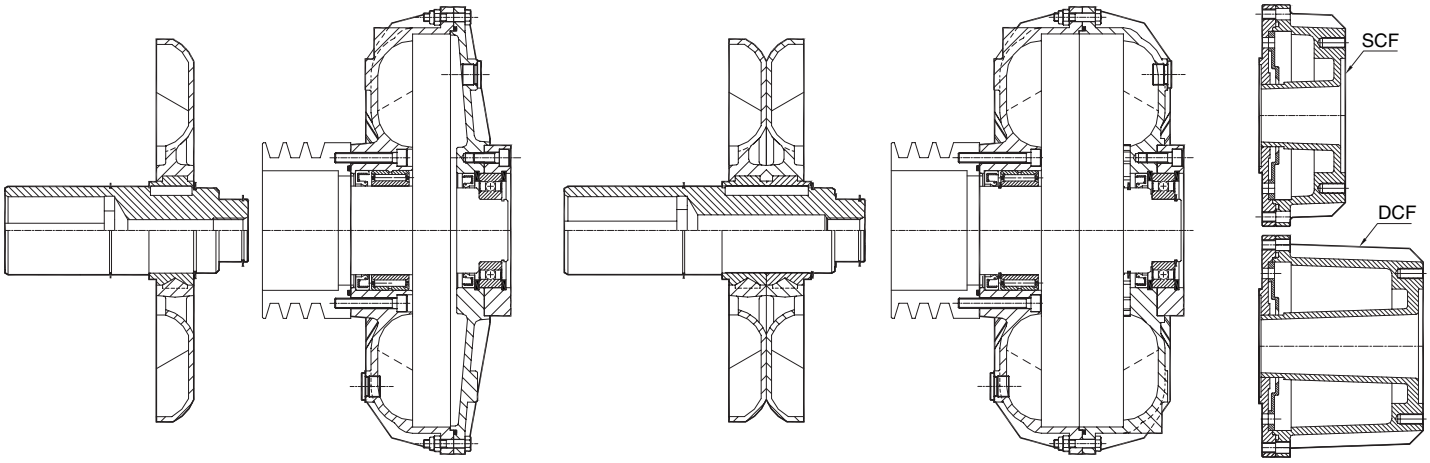

MOMENTO DI INERZIA $J = \frac{m \times R^2}{2}$ (Kgm²)

GRANDEZZA GIUNTO ROTOFLUID	VERSIONE ALFA		VERSIONE BETA						CAMERA DI RITARDO	
	Tipo K		Tipo Z, X		Tipo J		Tipo H		SCF	DCF
	J INTERNO kgm²	J ESTERNO kgm²	J INTERNO kgm²	J ESTERNO kgm²	J INTERNO kgm²	J ESTERNO kgm²	J INTERNO kgm²	J ESTERNO kgm²	J kgm²	J kgm²
10	0,003	0,011	0,003	0,011	- -	- -	0,003	0,012	--	--
20	0,006	0,024	0,006	0,024	0,006	0,026	0,006	0,027	--	--
30	0,021	0,081	0,022	0,081	0,022	0,084	0,022	0,086	0,006	0,007
30P	0,040	0,140	0,045	0,140	0,045	0,144	0,045	0,147	0,006	0,007
40P	0,060	0,179	0,065	0,179	0,065	0,190	0,065	0,197	0,013	0,016
50	0,105	0,363	0,109	0,363	0,109	0,376	0,109	0,385	0,026	0,032
55	0,208	0,474	0,214	0,474	0,214	0,487	0,214	0,496	0,026	0,032
60	0,311	0,795	0,326	0,795	0,326	0,823	0,326	0,842	0,053	0,062
65	0,564	1,040	0,583	1,040	0,583	1,068	0,583	1,087	0,053	0,062
70P	0,678	2,386	0,740	2,386	0,740	2,473	0,740	2,551	0,160	0,200
75P	1,236	2,782	1,260	2,782	1,260	2,869	1,260	2,947	• 0,350	• 0,550
80P	2,389	7,276	2,499	7,276	2,499	7,393	- -	- -	0,350	0,550
85P	4,668	9,977	4,792	9,977	4,792	10,094	- -	- -	• 0,900	• 1,400
90P	8,372	23,200	- -	- -	- -	- -	- -	- -	1,200	1,600
95P	15,613	28,855	- -	- -	- -	- -	- -	- -	1,200	1,600
120P	54,000	260,000	- -	- -	- -	- -	- -	- -	- -	- -
125P	104,000	320,000	- -	- -	- -	- -	- -	- -	- -	- -

• CAMERE MAGGIORATE SCFM, DCFM

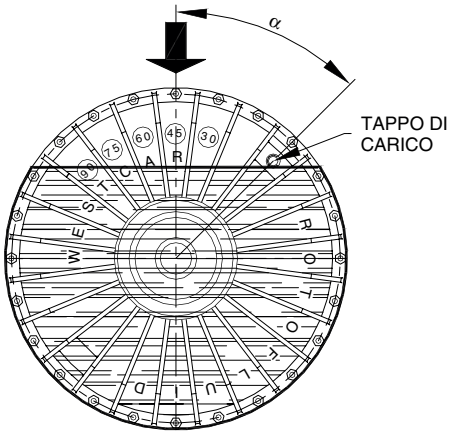

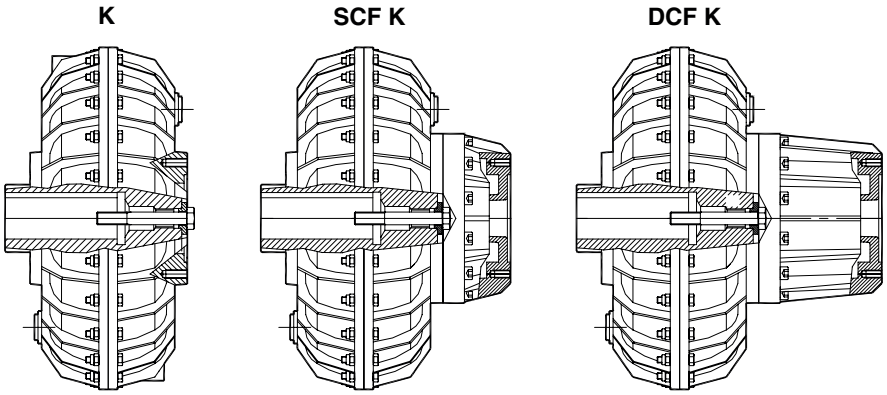

SOSTITUZIONE OLIO

Deve essere effettuata la prima volta dopo 2.000 ore di funzionamento e successivamente ogni 4.000 ore.
Dovendo sostituire occorre procedere come indicato di seguito:

1. Ruotare il giunto per portare il tappo di carico nella posizione più alta
2. Svitare il tappo
3. Determinare il livello di riempimento ruotando il giunto fino a quando il foro di carico si porta a livello dell'olio
4. Vuotare completamente il giunto portando il foro di carico nella parte bassa
5. Ruotare il giunto per riportare il foro di carico in corrispondenza del livello di riempimento determinato al punto 3
6. Versare il nuovo olio fino a raggiungere il livello del foro di riempimento.

La quantità di olio necessaria e il tipo di olio raccomandato sono riportati nella Tabella 1.

Riducendo la quantità di olio si ottiene:
- Avviamento più lungo e graduale
- Minore assorbimento di corrente all'avviamento
- Migliore protezione degli organi della trasmissione in caso di sovraccarico
- Maggiore scorrimento a regime.

ATTENZIONE:
Una eccessiva riduzione dell'olio può causare i seguenti inconvenienti:
- Impossibilità di accelerare la macchina per insufficienza di coppia
- Surriscaldamento giunto con conseguente danneggiamento guarnizioni.

Aumentando la quantità di olio si ottiene:
- Avviamento più rapido
- Minore scorrimento a regime
- Maggiore assorbimento di corrente in fase di accelerazione
- Maggiore sollecitazione degli organi della trasmissione.

ATTENZIONE:
Una eccessiva quantità di olio può causare i seguenti inconvenienti:
- Sovraccarico del motore di azionamento della macchina
- Rottura del giunto per sovrappressione interna dovuta alla mancanza di spazio interno per la dilatazione dell'olio

TIPI DI OLIO RACCOMANDATI PER FUNZIONAMENTO STANDARD
Temperatura di impiego da -20°C a +180°C

- BP	ENERGOL HPL 22÷32
- CASTROL	HYSPIN AWS 22÷32
- ESSO	SPINESSO 22÷32
- MOBIL	VELOCITE OIL D
- Q8	VERDI 22÷32
- SHELL	MORLINA 22÷32

Tabella 1

GRAND. GIUNTO	QUANTITA' OLIO RIEMPIMENTO STANDARD					
	K		SCF K		DCF K	
	α	Litri	α	Litri	α	Litri
10	45°	0,55	--	--	--	--
20	45°	1,20	--	--	--	--
30	45°	2,39	55°	2,43	65°	2,42
30P	45°	4,05	55°	3,94	65°	3,78
40P	45°	4,07	55°	4,06	70°	4,09
50	45°	4,39	65°	4,37	75°	4,59
55	45°	7,19	60°	7,04	70°	7,17
60	45°	8,61	65°	8,23	75°	8,41
65	45°	13,48	60°	12,80	70°	12,77
70P	45°	18,05	65°	16,89	75°	17,64
•75P	45°	30,14	65°	29,36	75°	29,68
80P	45°	35,53	65°	35,21	75°	35,27
•85P	45°	60,64	65°	57,79	75°	56,28
90P	45°	91,92	60°	81,70	70°	90,62
95P	45°	153,3	60°	154,9	70°	146,7
120P	45°	185	--	--	--	--
125P	45°	360	--	--	--	--

• CAMERA MAGGIORATA SCFM, DCFM

Il Giunto può essere fornito a richiesta con olio di primo riempimento
Consultare WESTCAR per ulteriori informazioni.
Non superare il livello di riempimento indicato in tabella.

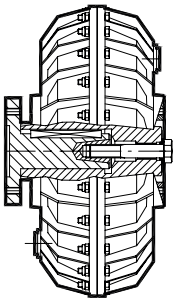
Fig. 1

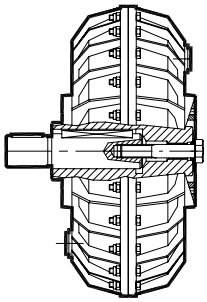
Fig. 2

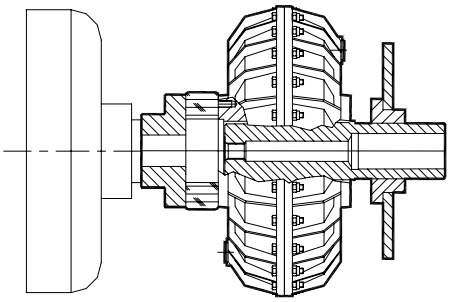
Fig. 3

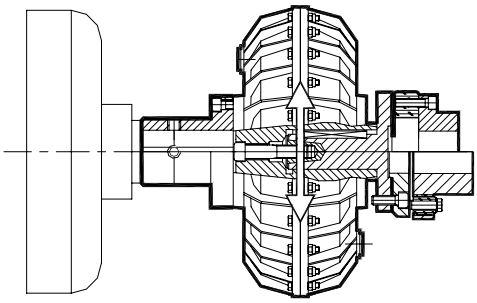
Fig.4

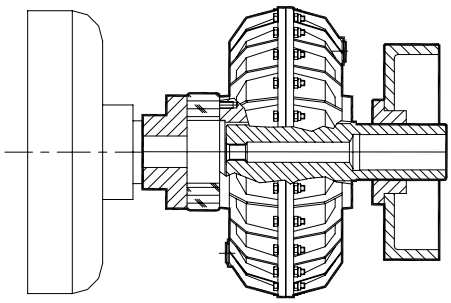
Fig.5

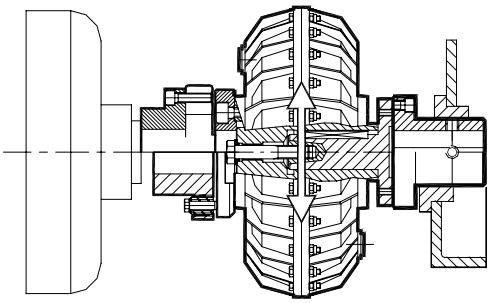
Fig. 6

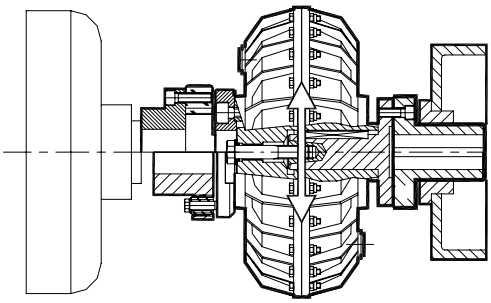
Fig. 7

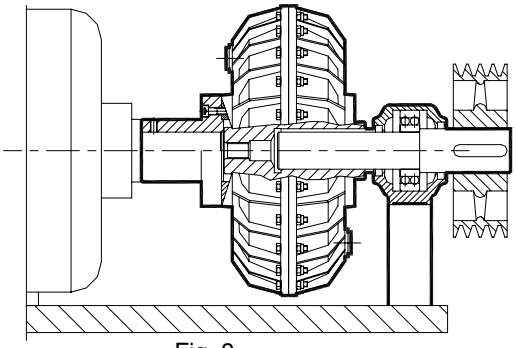
Fig. 8

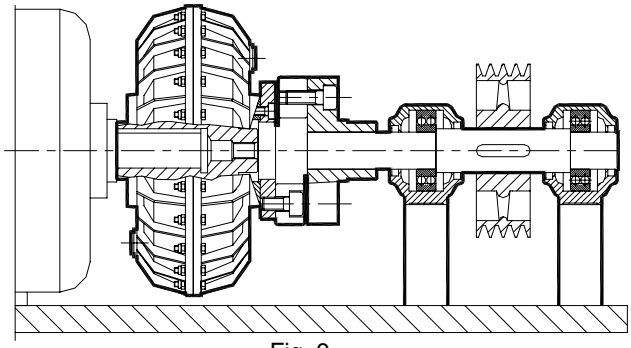
Fig. 9

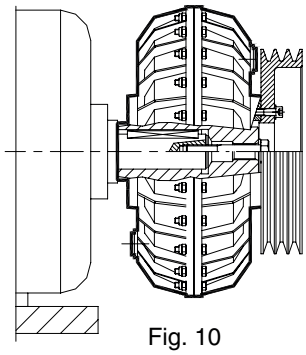
Fig. 10

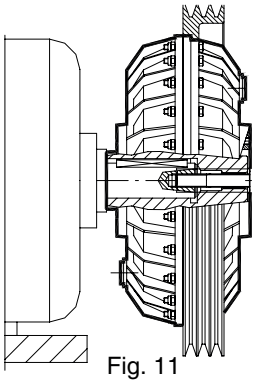
Fig. 11

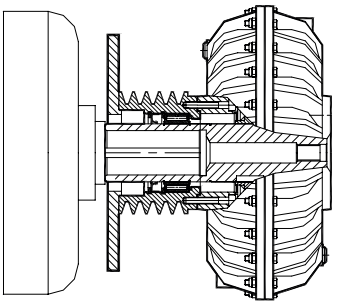
Fig. 12

EDILIZIA-COSTRUZIONE-CAVE-LATERIZIE

- Gru a torre
- Trasportatori
- Forni rotanti
- Frantoi
- Mulini a palle, a barre e a martello
- Escavatori a tazze
- Vagli rotanti
- Frangizolle
- Molazze
- Laminatoi
- Mattoniere
- Carrelli trasportatori per laterizi

TESSILE

- Bottali per conceria
- Centrifughe
- Cardatrici
- Lavatrici industriali
- Essicatori

CHIMICA-ALIMENTARE-CONSERVIERA

- Agitatori centrifughi
- Idroestrattori centrifughi
- Filtri rotanti
- Estrusori per sapone
- Calandre e mescolatori per gomme
- Pallettizzatori
- Etichettatrici
- Imbottigliatrici
- Separatori centrifughi

MECCANICA

- Macchine torcitrici per corde e filo
- Macchine raddrizzatrici per tondini
- Presse
- Profilatrici
- Trafile
- Cesoie

AUTOMOBILISTICA

- Macchine bilanciatrici
- Macchine per comando cancelli e portoni

LAVORAZIONE CARTA

- Bobinatrici
- Spappolatori
- Macchine per cartonaggio

LAVORAZIONE LEGNO

- Scortecciatici
- Macchine per pressare il compensato
- Truciolatrici

LAVORAZIONE MARMO

- Gru a cavalletto
- Telai multilame

ECOLOGIA

- Trituratori
- Depuratori acqua

CERAMICO

- Mulini continui e discontinui a palle
- Mescolatori
- Presse

DIVERSI

- Argani
- Verricelli
- Gru a ponte
- Gru a braccio
- Compressori centrifughi e alternativi
- Ventilatori e aspiratori centrifughi
- Trasportatori a catena
- Trasportatori a nastro e a tazze
- Trasportatori a coclea
- Elevatori a tazza
- Montacarichi
- Impianti di risalita
- Giostre per Luna Park
- Alaggio vagoncini in acciaieria e miniera
- Lavorazione conglomerati bituminosi
- Polverizzatori
- Raffinatrici

WESTCAR
MILANO - ITALY

SCHEDA TECNICA PER SELEZIONE

Foglio 10-180 IT
Data 01-2017

DITTA .....

RICHIEDENTE .....

INDIRIZZO .....

N° TELEF. ..... FAX ..... E-MAIL .....

DATI MOTORE

Grandezza motore elettrico ..... kW ..... rpm .....

Diametro albero mm ..... Lunghezza mm ..... Foro di testa mm ..... Linguetta mm .....

Tipo motore Diesel ..... kW ..... rpm .....

Dimensioni volano (SAE) .....

Dimensioni campana (SAE) .....

DATI MACCHINA

Tipo di macchina .....

Tipo di applicazione ☐ in linea ☐ con puleggia

Diametro albero mm ..... Lunghezza mm ..... Foro di testa mm ..... Linguetta mm .....

Puleggia: Diametro primitivo mm ..... Numero e tipo di gole .....

Montaggio: ☐ orizzontale ☐ verticale ☐ montaggio standard con parte motrice interna ☐ montaggio rovesciato con parte motrice esterna

ALTRI DATI

Potenza assorbita a regime kW .....

Avviamento a pieno carico: ☐ SI ☐ NO

N° Avviamenti ora .....

N° Inversioni ora .....

N° Sovraccarichi .....

Inerzia del carico (kgm²) .....

Velocità del carico rpm .....

Tempo di accelerazione richiesto: A pieno carico .....

A vuoto .....

Temperatura ambiente °C .....

Condizioni ambientali .....

Precisare eventuali opzioni richieste .....

Pregasi inviare descrizione e schizzo dell'applicazione

ROTOFLUID

ROTOFLEXI

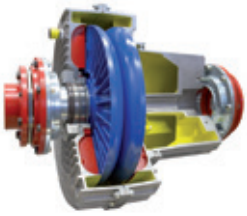

ROTOFLUID CA

ROTOGEAR RE

ROTOMEC

ROTOGEAR AR

FRENI A CEPPI BD

STEELFLEX

FRENI A DISCO CD

ROTOPIN

Scopri di più

Prodotti

A RICHIESTA:
PRODOTTI CON CERTIFICAZIONE ATEX

WESTCAR NEL MONDO

Albania
Australia
Belgio
Bielorussia
Bosnia & Erzegovina
Brasile
Canada
Cile
Cina
Colombia
Corea
Croazia
Danimarca
Egitto
Estonia
Finlandia
Francia
Germania
Gran Bretagna
Grecia
Iran
Lettonia
Lituania
Macedonia
Marocco
Norvegia
Nuova Zelanda
Olanda
Pakistan
Perù
Polonia
Portogallo
Rep. Ceca
Rep. Slovacca
Romania
Russia
Serbia
Singapore
Slovenia
Spagna
Sud Africa
Svezia
Thailandia
Turchia
USA

Distributore

WESTCAR s.r.l.

Sede Legale e Uffici
Via Monte Rosa, 14 – 20149 Milano (ITALIA)
Tel. +39 02 761 10 319 – Fax +39 02 761 10 041

Sede Produttiva
Via Venezia, 31 – 21058 Solbiate Olona (VA)

info@westcar.it – www.westcar.it

22926-IT - 2021/11